MOLLO NOLEGGIO

CENTRO PRENOTAZIONI
800.61.46.16

Dati tecnici

ALTEZZA MAX LAVORO CON BRACCIO BASE	7.180 mm
ALTEZZA MAX LAVORO CON FALCONCINO TELESCOPICO	9.180 mm
SBRACCIO MAX CON 800 kg	6.700 mm
PORTATA MAX BRACCIO BASE	5.000 kg
PORTATA MAX FALCONCINO TELESCOPICO	1.000 mm - 1.200 kg 1.250 mm - 1.000 kg 1.500 mm - 800 kg
PORTATA MAX VERRICELLO/BOZZELLO	4.200 kg (8 tiri di fune) 2.000 kg (4 tiri di fune) 500 kg (1 tiro di fune)

MINIGRU ELETTRICHE

GALIZIA GF50

- Trazione anteriore bimotore
- Gomme antitraccia
- Nr. 2 Motori Elettrici da 2kW caduno
- 24 V di tensione
- Limitatore di carico elettronico con display
- Radiocomando per tutte le funzioni della macchina
- Verricello idraulico
- Falconcino telescopico inclinabile manualmente
- Necessario per il carico del mezzo con il vericello / gru / con un sollevatore almeno da 50 quintali

Dati tecnici macchina stabilizzata

PORTATA MAX STABILIZZATA CON BOZZELLO	4.200 kg
ALTEZZA MAX STABILIZZATA CON BOZZELLO	4.500 mm
PORTATA MAX STABILIZZATA BRACCIO BASE	5.000 kg
ALTEZZA MAX STABILIZZATA BRACCIO BASE	4.500 mm
FALCONCINO TELESCOPICO	NO
ALTEZZA MASSIMA STABILIZZATA	4.500 mm

Area di lavoro (mt)

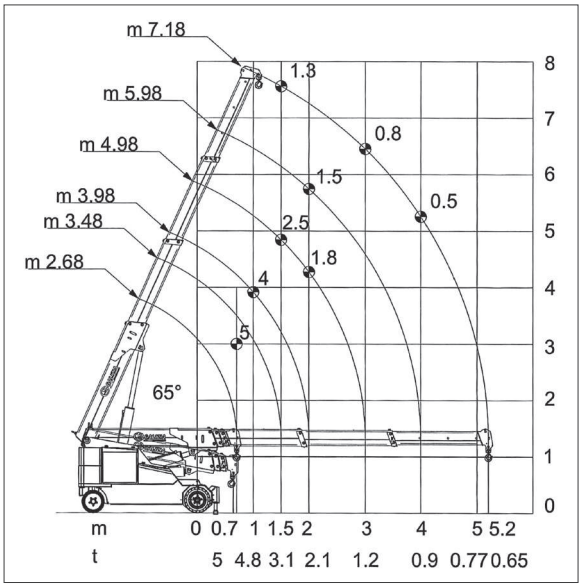

Dimensioni di ingombro

A	ALTEZZA FASE TRASPORTO	1.614 mm
B	LARGHEZZA FASE TRASPORTO	930 mm
C	LUNGHEZZA FASE TRASPORTO	2.830 mm
	PESO TOTALE	4.500 kg

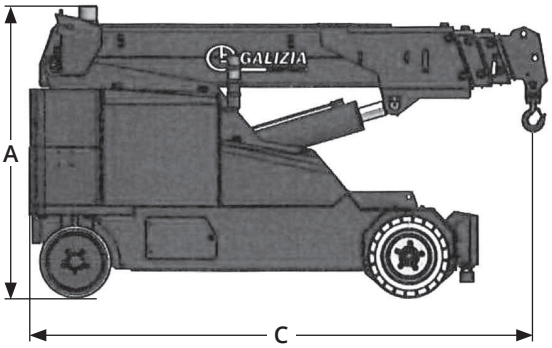

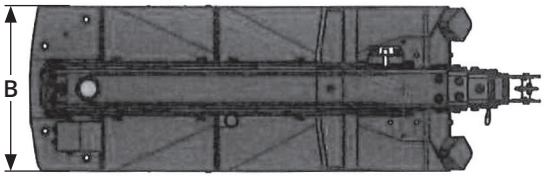

Livello di carica della batteria

VALORE KW RICARICA TOTALE: 17,5 KW
VALORE KW SINGOLA TACCA: 1,75 KW

SUDDIVISIONE A 10 TACCHE

I dati riportati sono indicativi, possono essere soggetti a modifiche o errori di stampa da parte delle ditte costruttrici senza alcun preavviso. La società Mollo Srl si limita a riportarli. Le caratteristiche specifiche sono presenti nel "Manuale d'uso e manutenzione" allegato alla singola macchina.

Area di lavoro (mt)

MINIGRU ELETTRICHE - **GALIZIA W**

PORTATA MAX FALCONCINO TELESCOPICO	1.000 mm - 1.200 kg 1.250 mm - 1.000 kg 1.500 mm - 800 kg

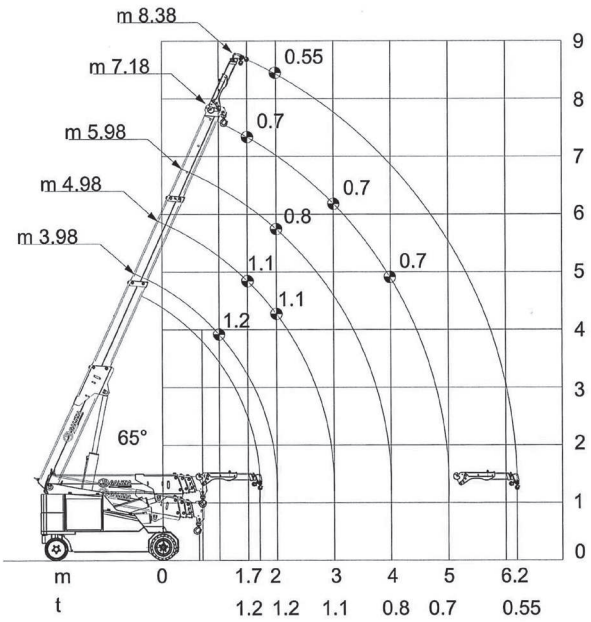

PORTATA MAX VERRICELLO/BOZZELLO	4.200 kg (8 tiri di fune) 2.000 kg (4 tiri di fune) 500 kg (1 tiro di fune)

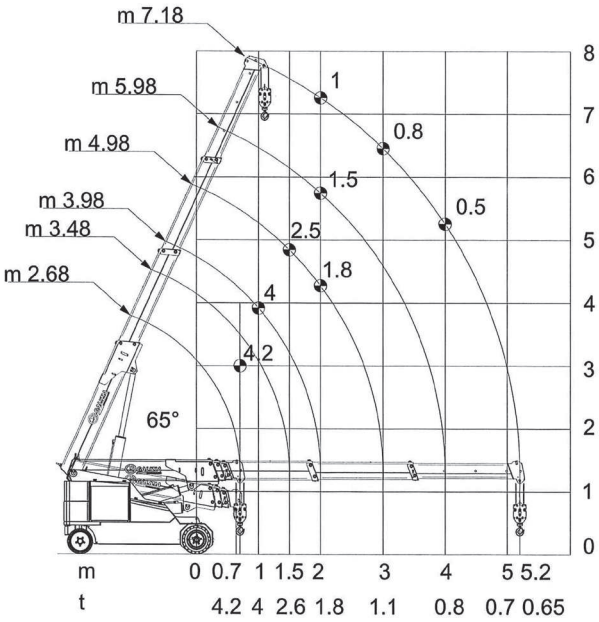

PORTATA MAX STABILIZZATA con bozzello	4.200 kg
ALTEZZA MAX STABILIZZATA con bozzello	4.500 mm

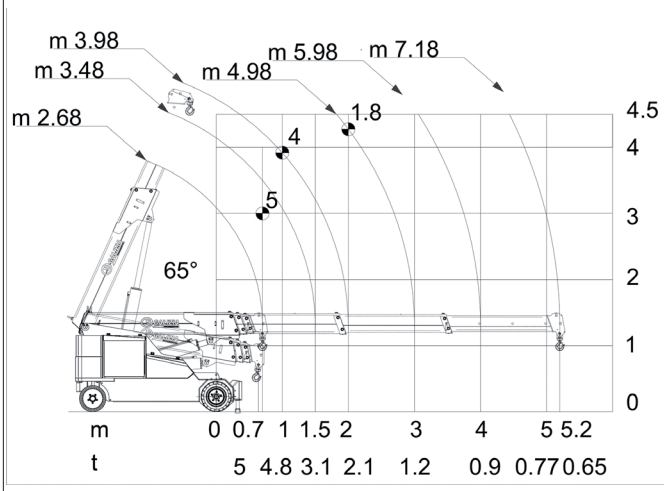

PORTATA MAX STABILIZZATA braccio base	5.000 kg
ALTEZZA MAX STABILIZZATA braccio base	4.500 mm

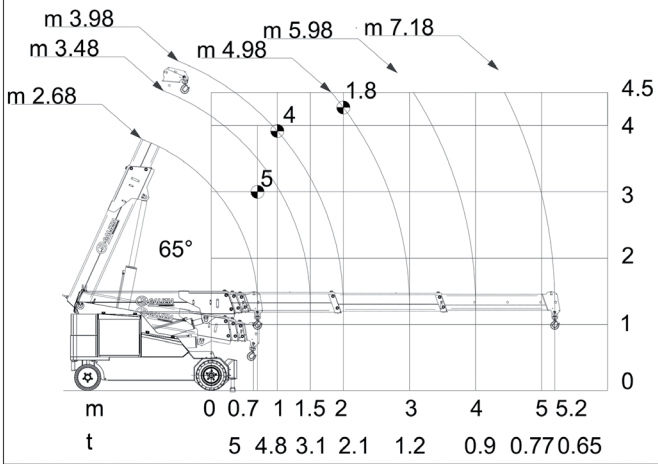

Livello di carica della batteria

VALORE KW RICARICA TOTALE: 17,5 KW
VALORE KW SINGOLA TACCA: 1,75 KW

SUDDIVISIONE A 10 TACCHE

I dati riportati sono indicativi, possono essere soggetti a modifiche o errori di stampa da parte delle ditte costruttrici senza alcun preavviso. La società Mollo Srl si limita a riportarli. Le caratteristiche specifiche sono presenti nel “Manuale d’uso e manutenzione” allegato alla singola macchina.