Dati tecnici

ALTEZZA DI LAVORO MAX CON JIB	8.500 mm
ALTEZZA DI LAVORO MAX	7.000 mm
ROTAZIONE TORRETTA	+/- 5°
PORTATA MASSIMA	5.000 kg
MOTORE	Elettrico
PESO	4.450 kg
Prolunga 1	Jib meccanico 700 kg
Prolunga 2	Argano 1.000 kg

Dimensioni di ingombro

A	ALTEZZA	1.742 mm
B	LARGHEZZA DI PASSAGGIO	1.200 mm
C	LUNGHEZZA	3.012 mm

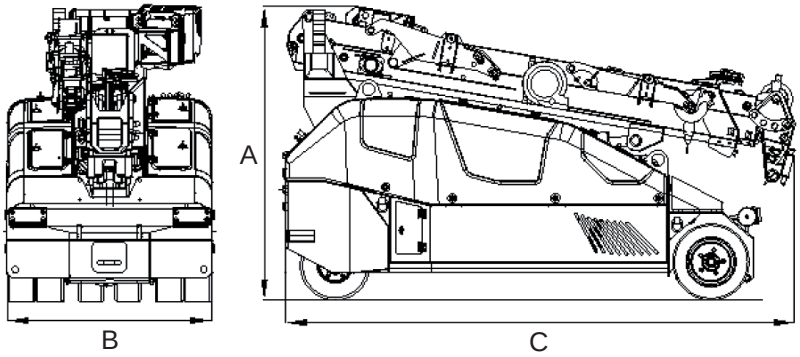

Livello di carica della batteria

VALORE KW RICARICA TOTALE: 17,5 KW
VALORE KW SINGOLA TACCA: 2,18 KW

SUDDIVISIONE A 8 TACCHE

MINIGRU

JEKKO MPK50

- Gomme antitraccia
- Barra stabilizzatrice anteriore
- Dotato di radiocomando

Area di lavoro (mt)

PORTATE CON E SENZA STABILIZZAZIONE ANTERIORE

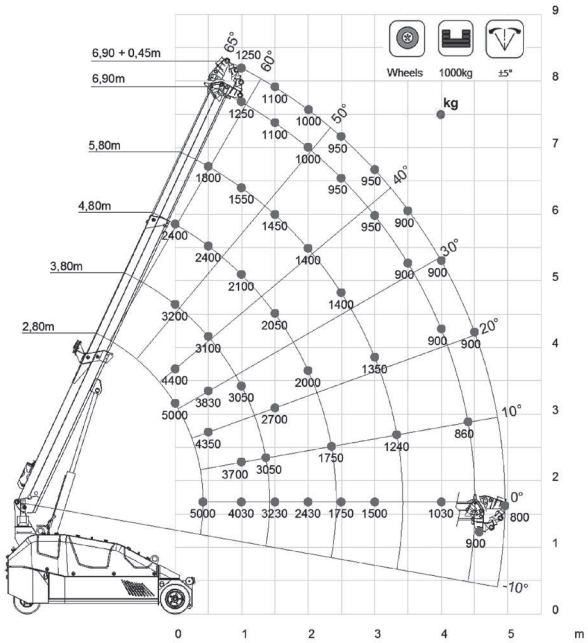

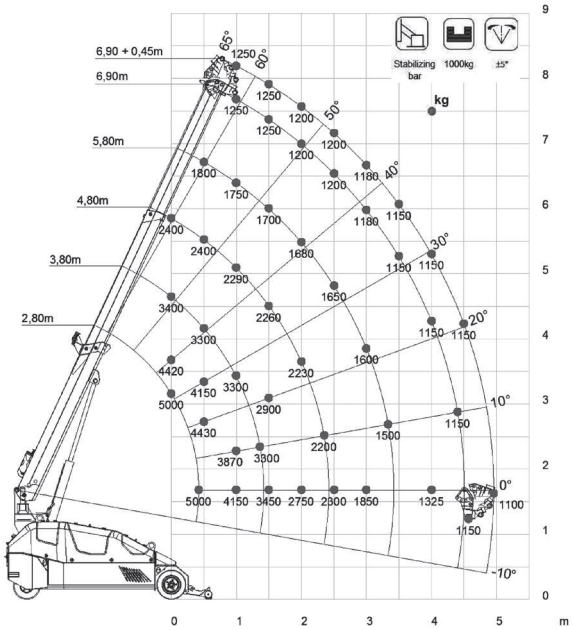

I dati riportati sono indicativi, possono essere soggetti a modifiche o errori di stampa da parte delle ditte costruttrici senza alcun preavviso. La società Mollo Srl si limita a riportarli. Le caratteristiche specifiche sono presenti nel “Manuale d’uso e manutenzione” allegato alla singola macchina.

Area di lavoro (mt)

PORTATE CON JIB CON E SENZA STABILIZZAZIONE ANTERIORE

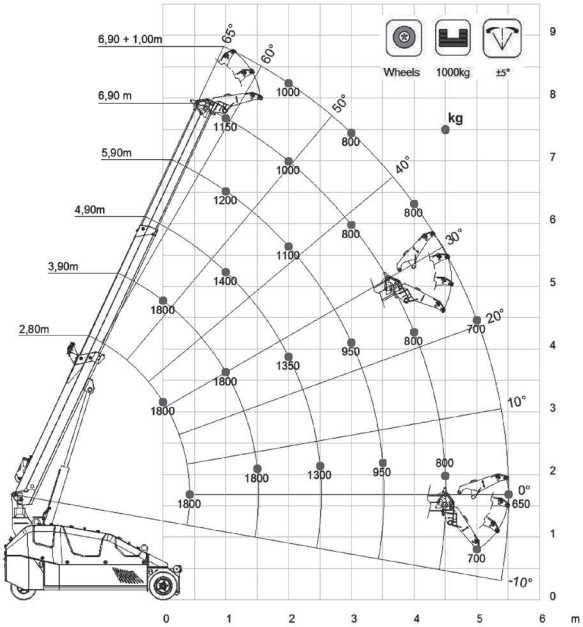

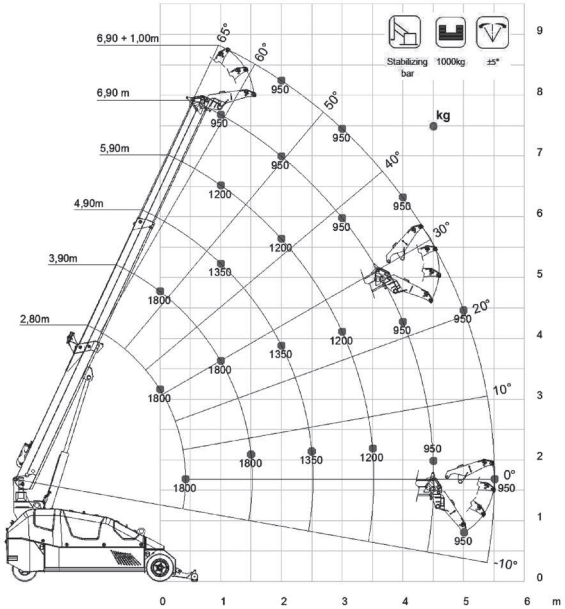

MINIGRU

JEKKO MPK50

- Gomme antitraccia
- Barra stabilizzatrice anteriore
- Dotato di radiocomando

Livello di carica della batteria

VALORE KW RICARICA TOTALE: 17,5 KW
VALORE KW SINGOLA TACCA: 2,18 KW

SUDDIVISIONE A 8 TACCHE

I dati riportati sono indicativi, possono essere soggetti a modifiche o errori di stampa da parte delle ditte costruttrici senza alcun preavviso. La società Mollo Srl si limita a riportarli. Le caratteristiche specifiche sono presenti nel “Manuale d’uso e manutenzione” allegato alla singola macchina.