Dati tecnici

ALTEZZA MAX LAVORO CON BRACCIO BASE	6,53 mt
ALTEZZA MAX LAVORO CON FALCONCINO TELESCOPICO	7,80 mt
SBRACCIO MAX CON 600 kg	6,53 mt
PORTATA MAX BRACCIO BASE	3.000 kg
PORTATA MAX CON FORCHE AUTOLIVELLANTI	1.500 kg
PORTATA MAX FALCONCINO TELESCOPICO	980 mm - 800 kg 1.280 mm - 600 kg 1.580 mm - 400 kg
PORTATA MAX VERRICELLO/BOZZELLO	3.000 kg (6 tiri fune) 2.000 kg (4 tiri fune) 1.000 kg (2 tiri fune) 500 kg (1 tiro fune)

MINIGRU ELETTRICHE

GALIZIA GF30

- Trazione anteriore e sterzata comandata
- Gomme antitraccia
- Limitatore di carico elettronico con display
- Secondo sfilo idraulico a mezzo cilindro telescopico
- Verricello idraulico
- Falconcino idraulico inclinabile telescopico
- Forche autolivellanti a richiesta
- Nr. 2 Motori Elettrici da 2kW caduno per la traslazione
- Distributore idraulico a due elementi per sollevamento e sfilo prolunghe
- Radiocomando per tutte le funzioni della macchina

Area di lavoro (mt)

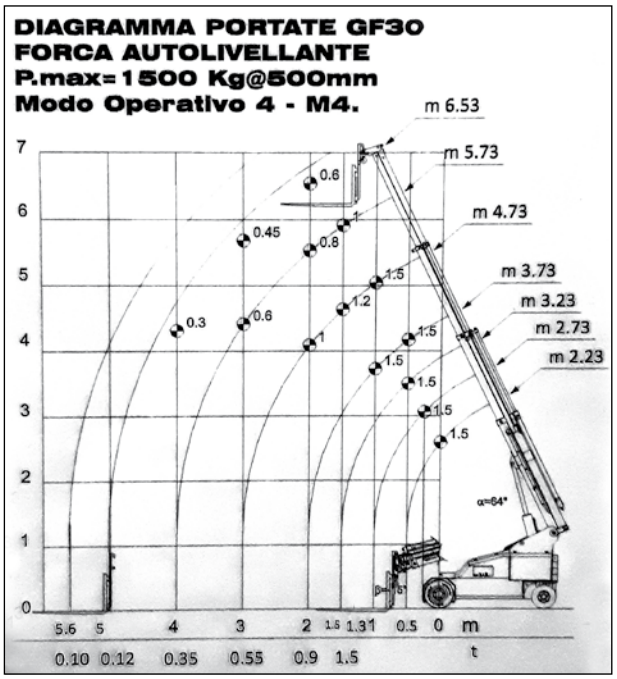

Dimensioni di ingombro

A	ALTEZZA FASE TRASPORTO	1.410 mm
B	LARGHEZZA FASE TRASPORTO	930 mm
C	LUNGHEZZA FASE TRASPORTO	2.205 mm
	LUNGHEZZA FORCHE	990 mm
	PESO TOTALE	3.500 kg

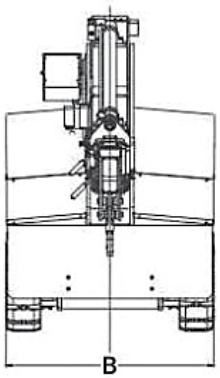

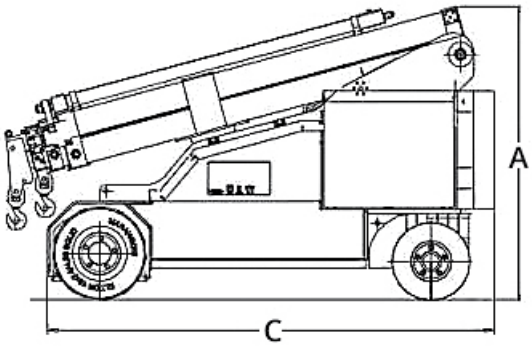

Livello di carica della batteria

VALORE KW RICARICA TOTALE: 15 KW
VALORE KW SINGOLA TACCA: 1,5 KW

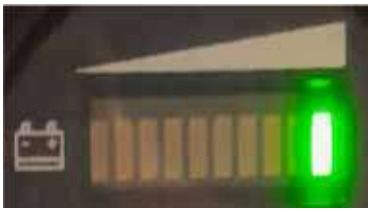

SUDDIVISIONE A 10 TACCHE

I dati riportati sono indicativi, possono essere soggetti a modifiche o errori di stampa da parte delle ditte costruttrici senza alcun preavviso. La società Mollo Srl si limita a riportarli. Le caratteristiche specifiche sono presenti nel “Manuale d’uso e manutenzione” allegato alla singola macchina.

Area di lavoro (mt)

MINIGRU ELETTRICHE - **GALIZIA GF30**

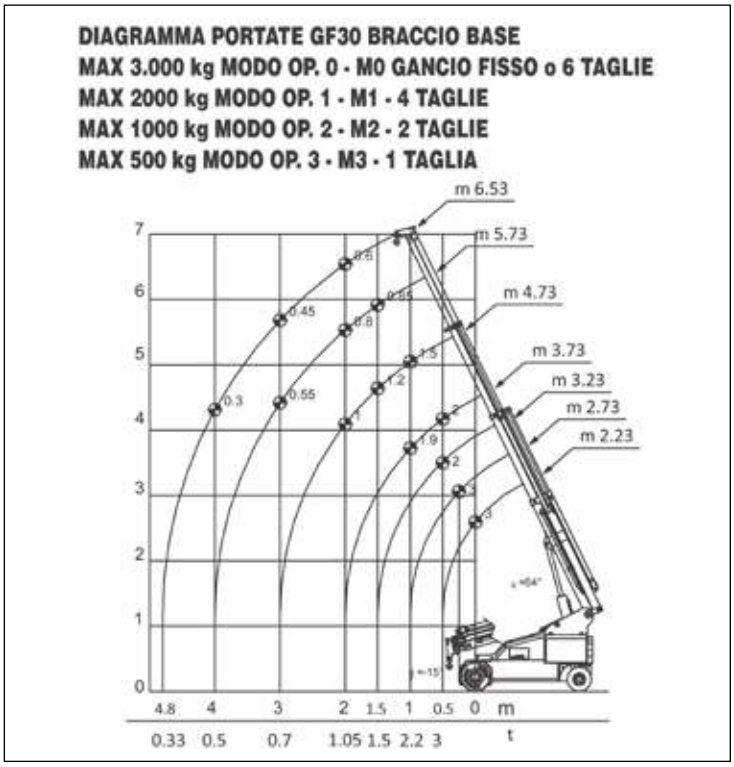

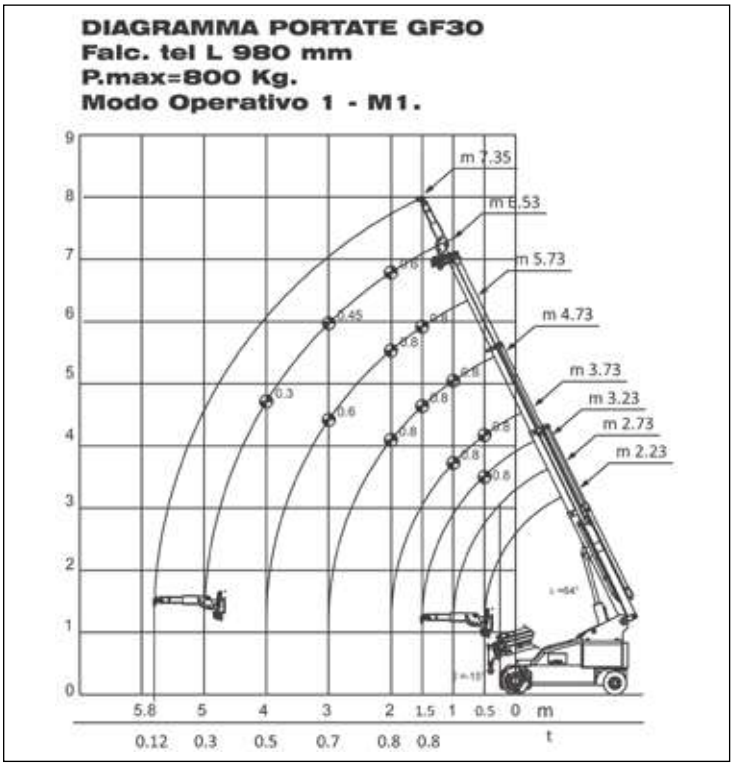

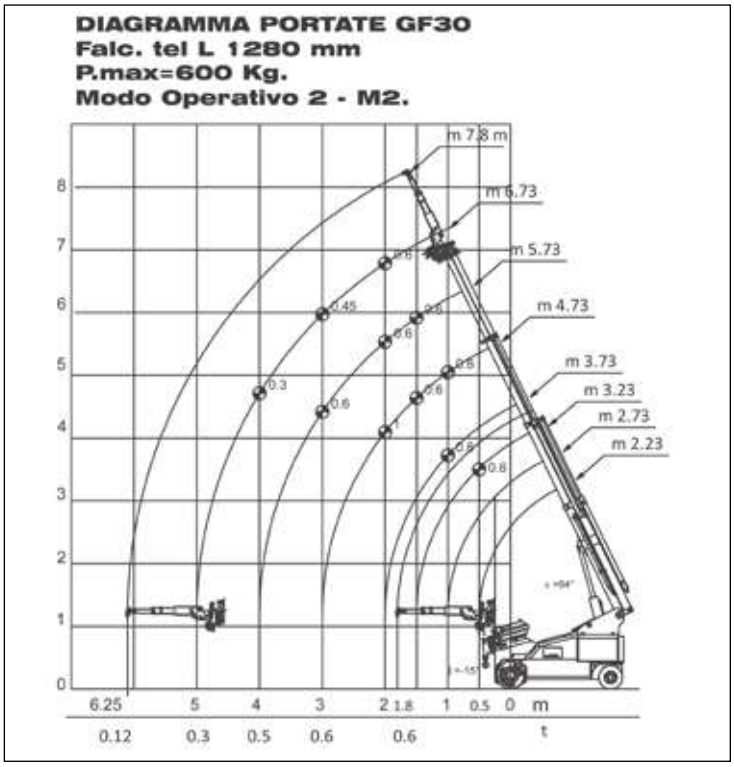

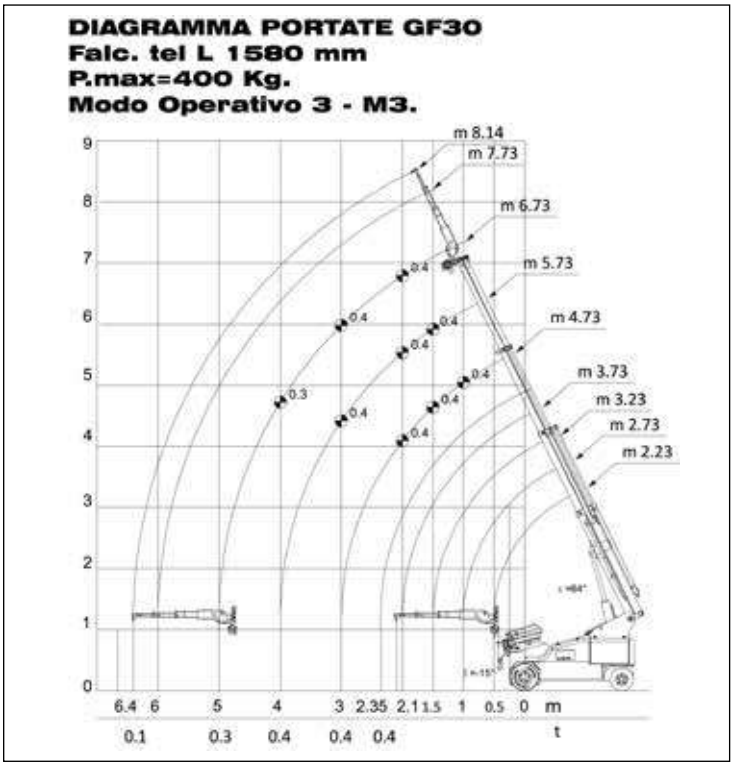

Livello di carica della batteria

VALORE KW RICARICA TOTALE: 15 KW
VALORE KW SINGOLA TACCA: 1,5 KW

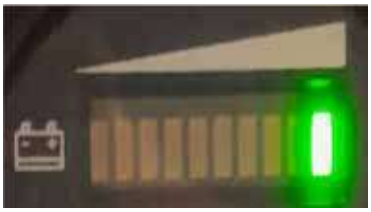

SUDDIVISIONE A 10 TACCHE

I dati riportati sono indicativi, possono essere soggetti a modifiche o errori di stampa da parte delle ditte costruttrici senza alcun preavviso. La società Mollo Srl si limita a riportarli. Le caratteristiche specifiche sono presenti nel “Manuale d’uso e manutenzione” allegato alla singola macchina.