MOLLO NOLEGGIO

CENTRO PRENOTAZIONI
800.61.46.16

RULLO VIBRANTE 65 Q.LI
HAMM HC 70i

Dati tecnici

	COMPATTAZIONE DINAMICA (VIBRAZIONE) ANTERIORE A 2 INTENSITA'	Sì
	FREQUENZA VIBRAZIONE pos. I/II	30/36 Hz
	AMPIEZZA pos I/II	1,69/0,68 mm
E	LARGHEZZA LAVORO	1.680 mm
	DIAMETRO RULLO	1.216 mm
	RAGGIO STERZATA INTERNO	3.310 mm
	RAGGIO STERZATA ESTERNO	4.990 mm
	VELOCITA' DI LAVORO MAX	6 km/h
	VELOCITA' DI TRASPORTO MAX	9 km/h
	CAPACITA' DI SALITA CON/SENZA VIBRAZIONE ATTIVA	54/60%
	INCLINAZIONE LAVORO LONGITUDINALE MAX	20°
	INCLINAZIONE LAVORO TRASVERSALE MAX	20°
	DIAMETRO PNEUMATICI	1.264 mm
	PRESSIONE GONFIAGGIO	1,3 bar
	PESO PER RUOTA COMPLETO	240 kg
	ZAVORRA PER PNEUMATICO acqua/MgCl2	112/25 kg
	CARICO SULL'ASSE ANT/POST	4.240/2.820 kg
F	INTERASSE ESTERNO POSTERIORE	1.667 mm
G	INTERASSE INTERNO POSTERIORE	877 mm
H	IMPRONTA A TERRA PNEUMATICO	395 mm
I	LARGHEZZA MAX CABINA	1.436 mm
J	LARGHEZZA MAX CABINA CON SPECCHI APERTI	2.016 mm
K	SBALZO ANTERIORE DA CENTRO RULLO	973 mm
L	SBALZO POSTERIORE DA CENTRO RUOTA	1.130 mm
M	PASSO	2.336 mm
N	ALTEZZA DA TERRA CENTRALE	322 mm
O	ALTEZZA MOZZO DA TERRA	534 mm
P	GRADO DI ATTACCO ANTERIORE	38,5°
Q	GRADO DI ATTACCO POSTERIORE	40,3°
	ALIMENTAZIONE	GASOLIO
	CAPACITA' SERBATOIO CARB	123 lt

- Cabina chiusa alta visibilità
- Pneumatici posteriori zavorrati ed a bassa pressione
- Vibrazione anteriore a 2 intensità
- Aria condizionata
- Motore diesel 4 cilindri stage V 55,4 kW

Dimensioni e pesi

B	ALTEZZA FASE TRASPORTO CON GIROFARO INSTALLATO	3.048 mm
C	ALTEZZA FASE TRASPORTO NO GIROFARO	2.883 mm
D	LARGHEZZA FASE TRASPORTO	1.840 mm
A	LUNGHEZZA FASE TRASPORTO	4.439 mm
	PESO TOTALE	7.060 kg

Area di lavoro

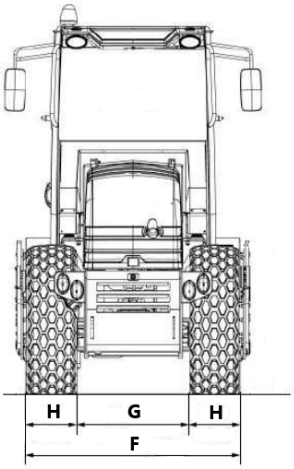

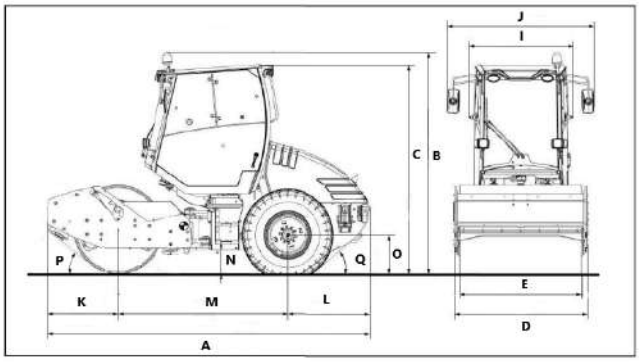

Livello carburante

CONTROLLA DI AVER CONSEGNATO IL MEZZO CON LO STESSO LIVELLO DI CARBURANTE E ADBLUE (DOVE PREVISTO) CON CUI L'HAI RITIRATO.

PIENO FINO ALL'ORLO!

I dati riportati sono indicativi, possono essere soggetti a modifiche o errori di stampa da parte delle ditte costruttrici senza alcun preavviso. La società Mollo Srl si limita a riportarli. Le caratteristiche specifiche sono presenti nel "Manuale d'uso e manutenzione" allegato alla singola macchina.