CENTRO PRENOTAZIONI
800.61.46.16

Sollevatori telescopici

FRONTALI / TELETRUK JCB TLT 30-19E

- Notevole capacità di carico
- Pneumatici: anteriore misura 27x10-12, posteriore misura 21x8-9
- Accessori: benna, forche
- Elettrico a batterie

Dati tecnici

Altezza di lavoro	4 mt
Sbraccio max	2 mt
Portata massima	3.000 kg
Portata al max sbraccio	1.600 kg
Peso	5.405 kg

Area di lavoro

A	3000 kg
B	2500 kg
C	1900 kg
D	1600 kg

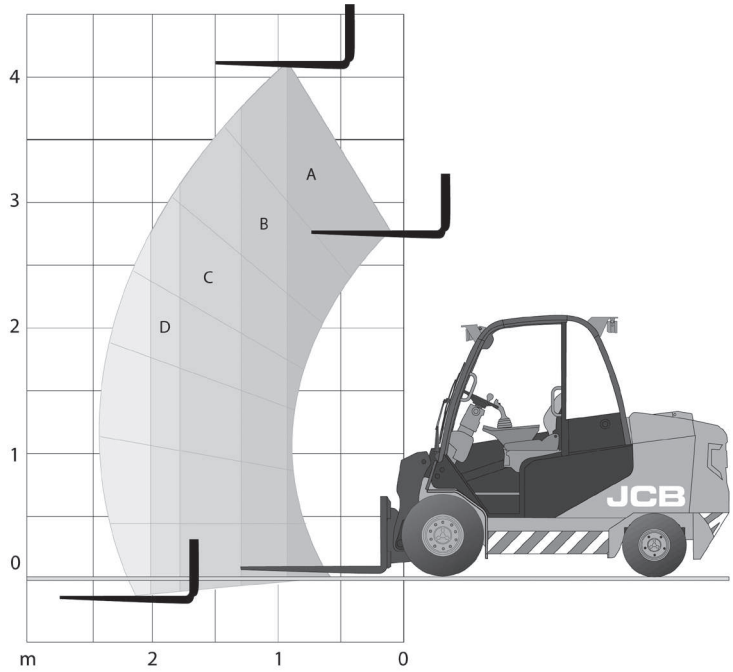

Dimensioni di ingombro

D	Altezza a riposo	2,25 mt
P	Larghezza	1,30 mt
F	Lunghezza senza forche	3,00 mt

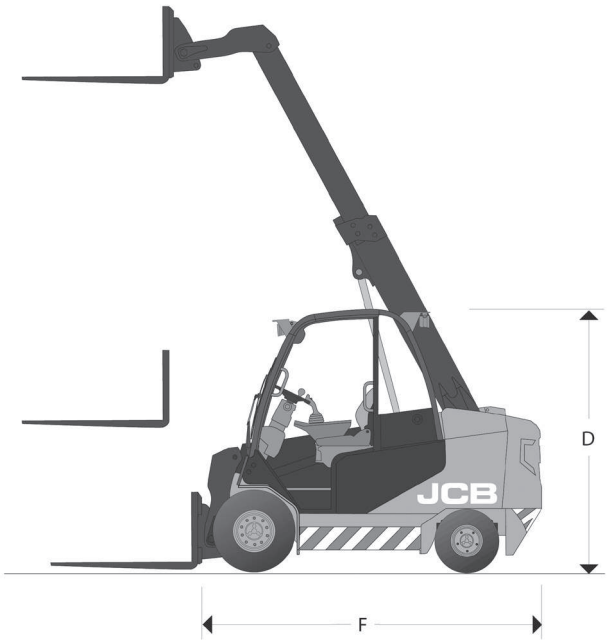

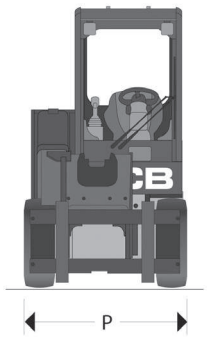

Livello di carica della batteria

VALORE KW RICARICA TOTALE: 46 KW
VALORE KW SINGOLA TACCA: 4,6 KW

SUDDIVISIONE A 10 TACCHE

I dati riportati sono indicativi, possono essere soggetti a modifiche o errori di stampa da parte delle ditte costruttrici senza alcun preavviso. La società Mollo Srl si limita a riportarli. Le caratteristiche specifiche sono presenti nel “Manuale d’uso e manutenzione” allegato alla singola macchina.

Accessori

Sollevatori telescopici
FRONTALI / TELETRUK JCB TLT 30-19E

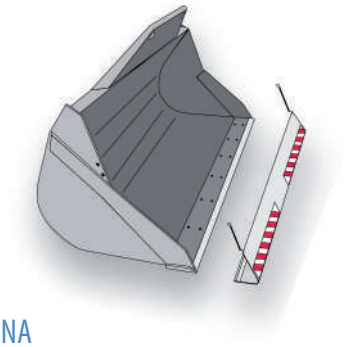

BENNA

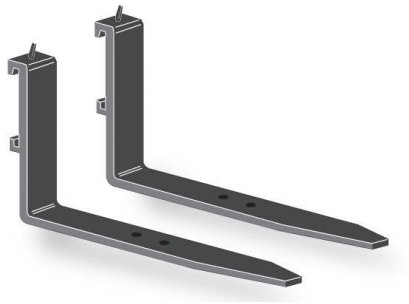

FORCHE

Livello di carica della batteria

VALORE KW RICARICA TOTALE: 46 KW
VALORE KW SINGOLA TACCA: 4,6 KW

SUDDIVISIONE A 10 TACCHE

I dati riportati sono indicativi, possono essere soggetti a modifiche o errori di stampa da parte delle ditte costruttrici senza alcun preavviso. La società Mollo Srl si limita a riportarli. Le caratteristiche specifiche sono presenti nel “Manuale d’uso e manutenzione” allegato alla singola macchina.