MOLLO NOLEGGIO

CENTRO PRENOTAZIONI
199.11.77.66

AUTOCARRATE ARTICOLATE PAT.B 25 MT
ZED 25 HV

- Necessaria patente b
- Comandi da terra e navicella
- comandi proporzionali
- Stabilizzazione in sagoma o estesa
- Possibile stabilizzazione parziale dx/sx
- Vetri elettrici
- Chiusura centralizzata
- Fari fendinebbia
- Gasolio Euro VI B - 96 KW

Dati tecnici

	ALTEZZA MAX LAVORO	24.600 mm
	ALTEZZA MAX PIANO CALPESTIO	22.600 mm
	N MAX PERSONE NAVICELLA	2
	PORTATA	250 kg
	ROTAZIONE NAVICELLA	90° SX - 90° DX
	ROTAZIONE TORRETTA	320° +/-
	SBRACCIO (LATERALE) MAX CARICO	11.000 mm
	VELOCITA' MASSIMA DEL VENTO	12,5 m/s
	STABILIZZAZIONE IN SAGOMA	SI
H	INTERASSE STABILIZZAZIONE TRASVERSALE ANTERIORE MIN MAX	2.356/3.911 mm
G	INTERASSE STABILIZZAZIONE TRASVERSALE POSTERIORE MIN MAX	2.401/2.387
I	INTERASSE STABILIZZAZIONE LONGITUDINALE MIN MAX	2.867/3.334 mm

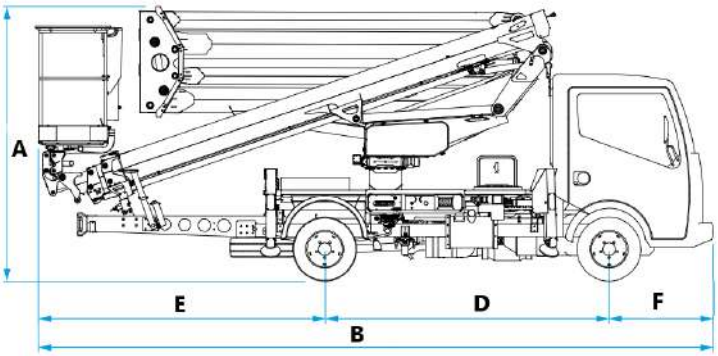

Dimensioni di ingombro

A	ALTEZZA FASE TRASPORTO	2.795 mm
B	LUNGHEZZA TRASPORTO	6.882 mm
C	LARGHEZZA TRASPORTO	2.249 mm
D	PASSO	2.900 mm
F	SBALZO ANTERIORE	1.062 mm
E	SBALZO POSTERIORE	2.920 mm
	DIMENSIONI CESTA	1.400x700x1.100 mm
	PESO TOTALE	3.500 kg
	REAZIONE AL SUOLO STABILIZZATORE MAX	3.200 daN

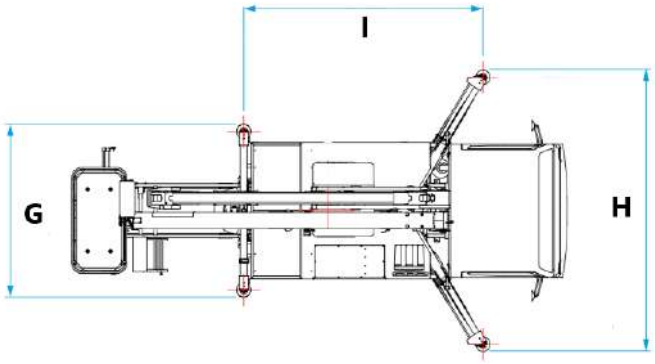

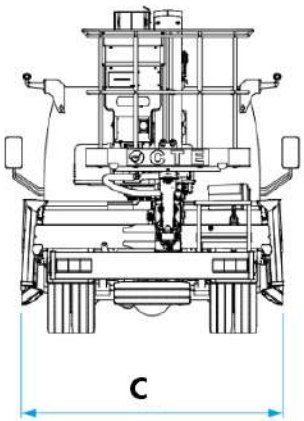

Livello carburante

CONTROLLA DI AVER CONSEGNATO IL MEZZO CON LO STESSO LIVELLO DI CARBURANTE E ADBLUE (DOVE PREVISTO) CON CUI L'HAI RITIRATO.

PIENO FINO ALL'ORLO!

I dati riportati sono indicativi, possono essere soggetti a modifiche o errori di stampa da parte delle ditte costruttrici senza alcun preavviso. La società Mollo Srl si limita a riportarli. Le caratteristiche specifiche sono presenti nel "Manuale d'uso e manutenzione" allegato alla singola macchina.

AUTOCARRATE ARTICOLATE PAT.B 25 MT

ZED 25 HV

Area di lavoro (mt)

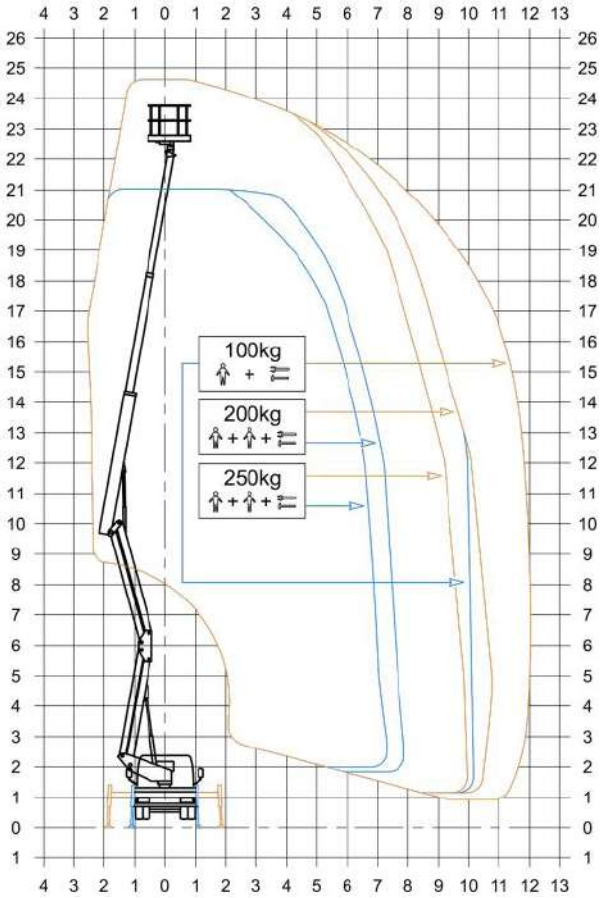

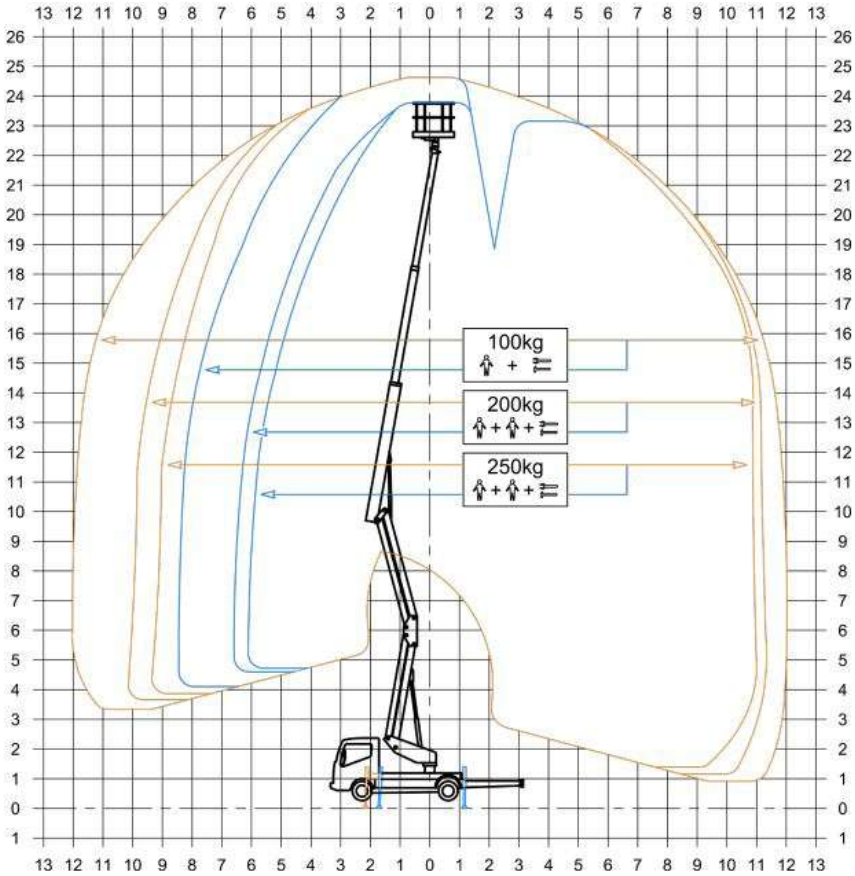

Livello carburante

CONTROLLA DI AVER CONSEGNATO IL MEZZO CON LO STESSO LIVELLO DI CARBURANTE E ADBLUE (DOVE PREVISTO) CON CUI L'HAI RITIRATO.

PIENO FINO ALL'ORLO!

I dati riportati sono indicativi, possono essere soggetti a modifiche o errori di stampa da parte delle ditte costruttrici senza alcun preavviso. La società Mollo Srl si limita a riportarli. Le caratteristiche specifiche sono presenti nel "Manuale d'uso e manutenzione" allegato alla singola macchina.