MOLLO NOLEGGIO

dal 1971 qualità sicurezza servizio

CENTRO PRENOTAZIONI
199.11.77.66

Autocarri / CASSONATO RIBALTABILE
PIAGGIO PORTER MAXXI

- Cassonato ribaltabile
- Lunghezza del cassone 2.39 mt e larghezza massima 1.50 mt
- Portata del cassone 1000 kg

Dati tecnici

Portata massima	1000 kg
N. passeggeri	2

Dimensioni di ingombro

A	Altezza	1.81 mt
D	Lunghezza allestimento	2.39 mt
C	Lunghezza totale	3.83 mt
B	Larghezza di passaggio	1.56 mt
E	Larghezza allestimento	1.50 mt

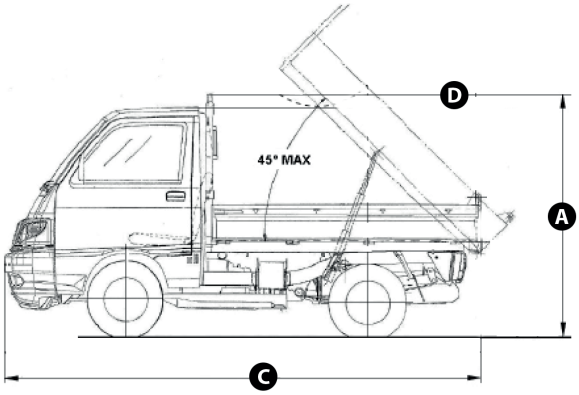

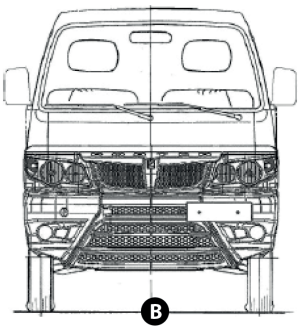

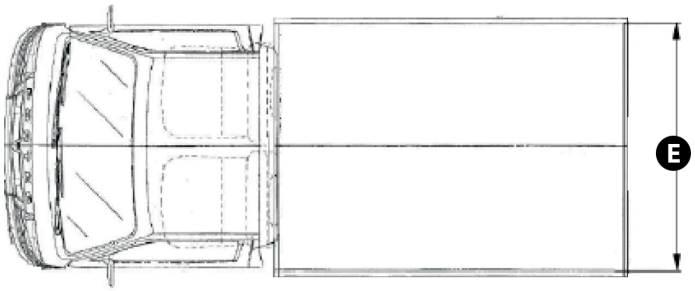

Livello carburante

Si consiglia di consegnare il mezzo con il serbatoio vuoto

TIMBRO E FIRMA