CENTRO PRENOTAZIONI
800.61.46.16

VERTICALI BATTERIA

PB LIFTTECHNIK S225-12ES MY2022

- Traslazione in altezza
- Estensione navicella anteriore
- Gomme antiforatura con trazione 4x4
- Inclinazione max 1.5°
- Dotate di piedi stabilizzatori

Dati tecnici

ALTEZZA MAX LAVORO	22.500 mm
ALTEZZA MAX PIANO CALPESTIO	20.500 mm
N. MAX PERSONE SU NAVICELLA	2
PORTATA NAVICELLA	600 kg

Dimensioni di ingombro

A	ALTEZZA FASE TRASPORTO	3.566 mm
B	ALTEZZA FASE TRASPORTO - RINGHIERE CHIUSE	2.786 mm
C	LUNGHEZZA FASE TRASPORTO	4.513 mm
D	LARGHEZZA FASE TRASPORTO	1.217 mm
	DIMENSIONI CESTA	3980x1190x1100 mm
	PESO TOTALE	10.290 kg

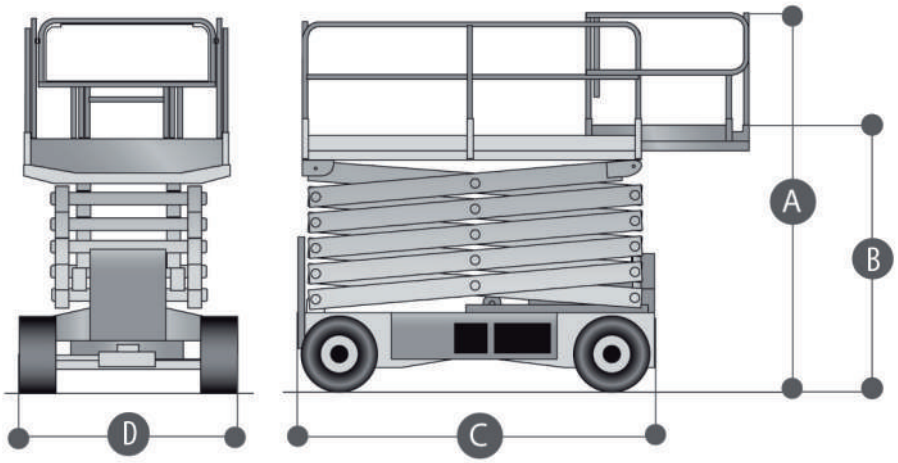

Area di lavoro (mt)

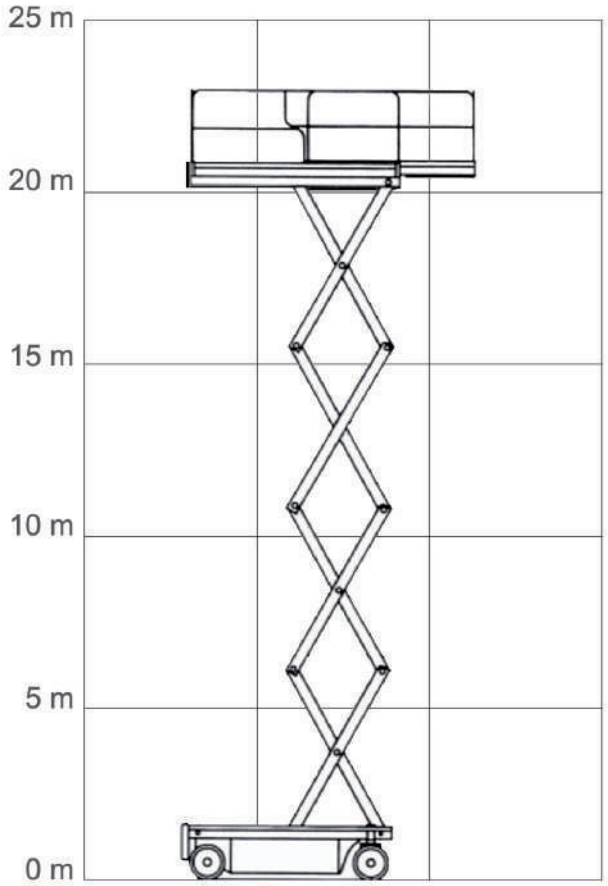

Livello di carica della batteria

VALORE KW RICARICA TOTALE: 30 KW
VALORE KW SINGOLA TACCA: 3 KW

SUDDIVISIONE A 10 TACCHE

I dati riportati sono indicativi, possono essere soggetti a modifiche o errori di stampa da parte delle ditte costruttrici senza alcun preavviso. La società Mollo Srl si limita a riportarli. Le caratteristiche specifiche sono presenti nel “Manuale d’uso e manutenzione” allegato alla singola macchina.