VENTOSE POSAVETRI PER MINIGRU PORTATA MAX 540 KG **JEKKO GVI-4LX-12V**

Dati tecnici

E	LARGHEZZA OPERATIVA VENTOSE AFFIANCATE	822 mm
D	ALTEZZA OPERATIVA VENTOSE SOVRAPPOSTE	950 mm
	CAPACITA' SOLLEVAMENTO MASSIMA*	540 kg
	CAPACITA' SOLLEVAMENTO CANTIERE**	270 kg
	ROTAZIONE MANUALE	360°
	BASCULAMENTO MANUALE	90°
	CAPACITA' VUOTO	0,07 bar
	POTENZA MOTORE	30 W
	TEMPERATURA OPERATIVA	0° / +40°
	TEMPERATURA STOCCAGGIO	-20° / +40°
	NUMERO VENTOSE	4 nr
	CARICA BATTERIE	12V - 7Ah
	TENSIONE CARICABATTERIA	220V
	PESO TOTALE	55 kg

- Adatta a tutte le piattaforme dotate di gancio
- Dotata di motore, batteria e caricabatteria autonomi
- No lavoro spinato

Dimensioni di ingombro

A	PROFONDITA' FASE TRASPORTO	250 mm
B	LUNGHEZZA FASE TRASPORTO	1.415 mm
C	LARGHEZZA FASE TRASPORTO	300 mm

* Per Capacità Sollevamento Massima si intende cantiere/fabbrica con superficie lastra pulita al 100% ed ambiente pulito in assenza di polveri. INDICAZIONE PREVISTA PER LEGGE

**Per Capacità Sollevamento Cantiere si intende con superficie lastra non perfettamente pulita ed ambiente con presenza di polvere. INDICAZIONE PREVISTA PER LEGGE

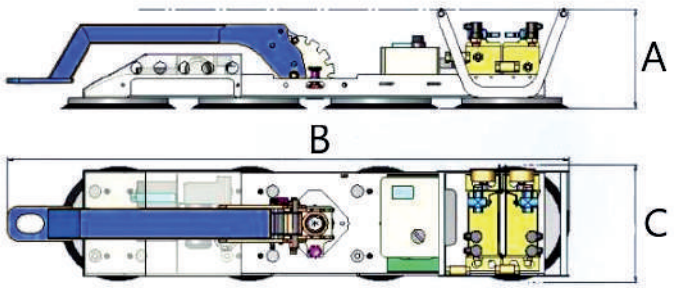

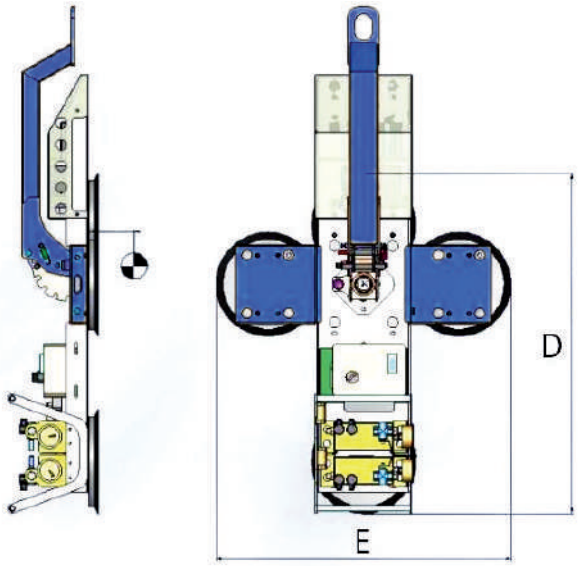

I dati riportati sono indicativi, possono essere soggetti a modifiche o errori di stampa da parte delle ditte costruttrici senza alcun preavviso. La società Mollo Srl si limita a riportarli. Le caratteristiche specifiche sono presenti nel “Manuale d’uso e manutenzione” allegato alla singola macchina.