CENTRO PRENOTAZIONI
800.61.46.16

MINIESCAVATORE 45-60 Q.LI

TAKEUCHI TB153FR

Dati tecnici

A	ALTEZZA MAX LAVORO	5.490 mm
B	ALTEZZA MIN -MAX SCARICO	3.885 mm
C	PROFONDITA' DI SCAVO	3.900 mm
D	LUNGHEZZA BRACCIO A TERRA DA CENTRO RALLA	6.065 mm
E	LUNGHEZZA MASSIMA BRACCIO DA CENTRO RALLA	6.195 mm
I-K	DIMENSIONE CINGOLI	400 x 2.500 mm
F	LARGHEZZA CARRO FISSO	2.000 mm
G	LARGHEZZA TORRETTA	1.860 mm
	PRESSIONE A TERRA	0,341kg/cm2
	CAPACITA' SOLLEVAMENTO A LAMA ALZATA	2.573 kg
	GIROSAGOMA	Sì
	ALIMENTAZIONE	GASOLIO
	CAPACITA' SERBATOIO CARB	65 lt

- Cingoli in acciaio
- Girosagoma totale
- Sistema STS (side-to-side)
- Aria condizionata
- Autoradio
- Motore diesel 4 cilindri 28,9 kW

Dimensioni e pesi

H	ALTEZZA FASE TRASPORTO	2.570 mm
F	LARGHEZZA FASE TRASPORTO	2.000 mm
J	LUNGHEZZA FASE TRASPORTO BRACCIO CHIUSO A TERRA	5.350 mm
	PESO TOTALE	5.881 kg

Area di lavoro

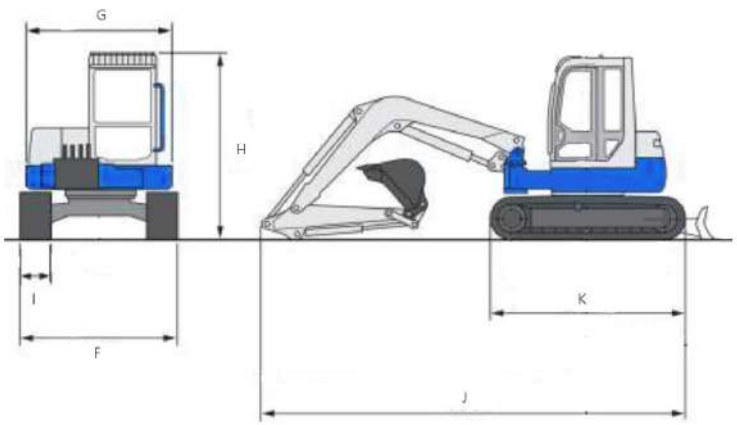

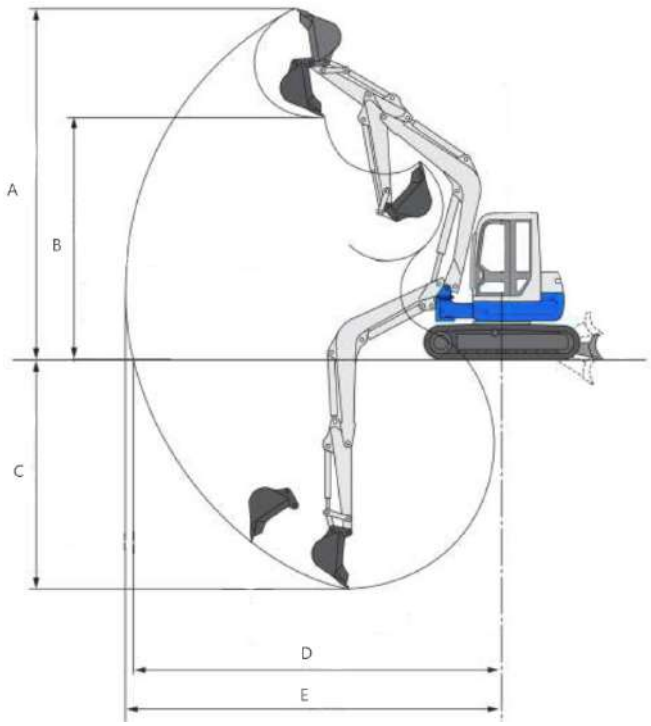

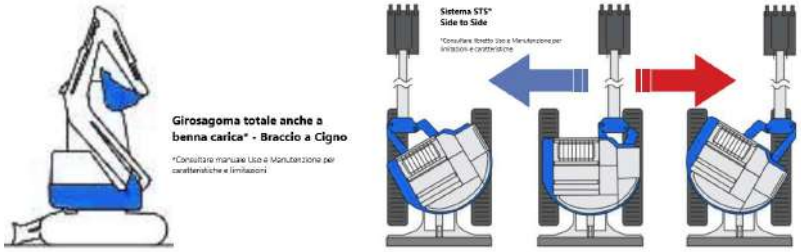

Livello carburante

CONTROLLA DI AVER CONSEGNATO IL MEZZO CON LO STESSO LIVELLO DI CARBURANTE E ADBLUE (DOVE PREVISTO) CON CUI L'HAI RITIRATO.

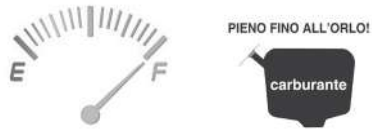

I dati riportati sono indicativi, possono essere soggetti a modifiche o errori di stampa da parte delle ditte costruttrici senza alcun preavviso. La società Mollo Srl si limita a riportarli. Le caratteristiche specifiche sono presenti nel "Manuale d'uso e manutenzione" allegato alla singola macchina.