Sollevatori telescopici

TELETRUK 35-26D 4x4 ST5 - 35 q.li

- Classe emissione stage V
- Trazione 4x4
- Trasmissione idrostatica
- Senza gomme antitraccia
- Senza ruote piene
- Versione stradale (targata)
- Comandi elettroproporzionali
- Cabina riscaldata
- Protezione vetro cabina anteriore
- Traslatore forca idraulico
- No prolunga forche
- Accessori benna, forche e gancio

Dati tecnici

A	ALTEZZA MAX SOLLEVAMENTO	4.350	mm
B	ALZATA LIBERA	1.350	mm
	SBRACCIO MASSIMO ORIZZONTALE	2.390	mm
K	BARICENTRO FORCHE	500	mm
	PORTATA MASSIMA	3.500	kg
	PORTATA MASSIMA BRACCIO SFILATO	2.050	kg
M	ALTEZZA MINIMA DA TERRA	167	mm
Q	INCLINAZIONE TOTALE PORTAFORCHE	111	gradi
	RAGGIO STERZATA	3.500	mm
O	LARGHEZZA PIASTRA PORTAFORCHE	1.200	mm
	ALTEZZA MAX SCARICO BENNA	2.680	mm

Dimensioni di ingombro

D	ALTEZZA FASE TRASPORTO	2.320	mm
P	LARGHEZZA FASE TRASPORTO	1.410	mm
F	LUNGHEZZA FASE TRASPORTO (FINO ALLA ZATTERA)	3.106	mm
G	PASSO	2.060	mm
	PESO TOTALE	5.980	kg

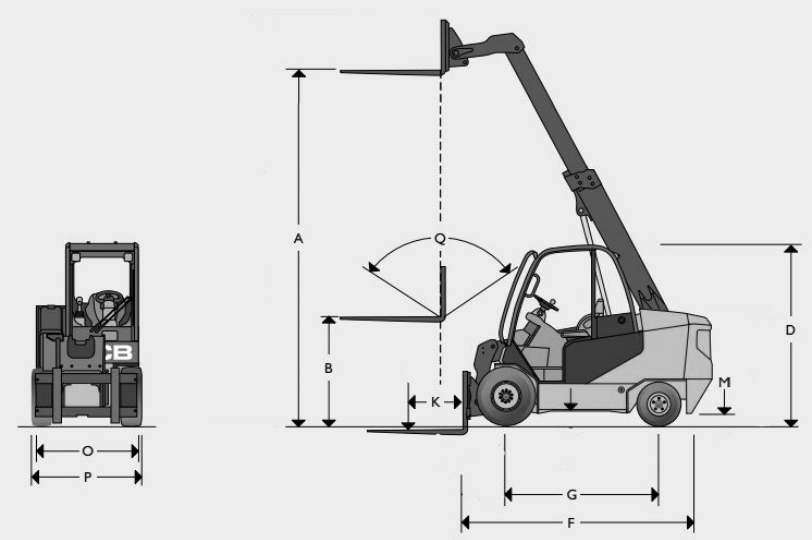

Area di lavoro

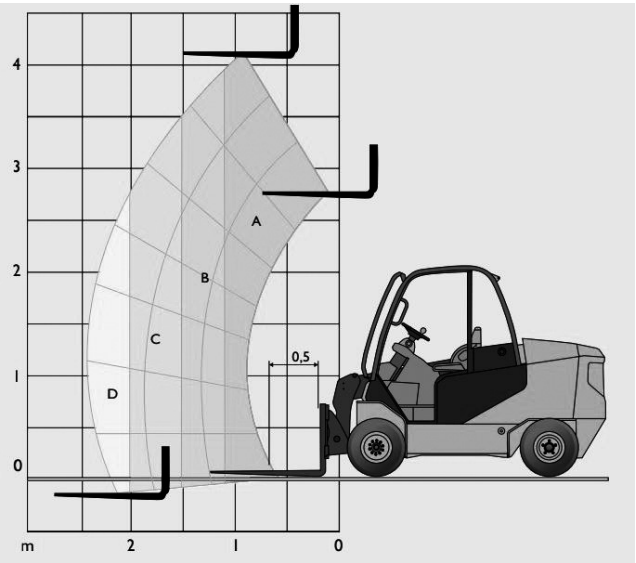

Fasce di capacità	35-26D 4x4
A	3500 kg
B	3000 kg
C	2600 kg
D	2050 kg
a 2 metri	2600 kg

Livello carburante

CONTROLLA DI AVER CONSEGNATO IL MEZZO CON LO STESSO LIVELLO DI CARBURANTE E ADBLUE (DOVE PREVISTO) CON CUI L'HAI RITIRATO.

PIENO FINO ALL'ORLO!

I dati riportati sono indicativi, possono essere soggetti a modifiche o errori di stampa da parte delle ditte costruttrici senza alcun preavviso. La società Mollo Srl si limita a riportarli. Le caratteristiche specifiche sono presenti nel "Manuale d'uso e manutenzione" allegato alla singola macchina.

Accessori

PALA ANTERIORE		
ATTACCO RAPIDO QUICKHITCH	SI	
LARGHEZZA MASSIMA PALA	1.385	mm
VOLUME PALA	0,6	m3
PRESENZA DENTI	NO	

FORCHE		
ATTACCO RAPIDO QUICKHITCH	SI	
LUNGxLARGxSPES	1.200x100x45	mm
LARGHEZZA PIASTRA PORTAFORCHE	1.200	mm
PORTATA FORCHE	3.500	kg
BARICENTRO FORCHE	500	mm

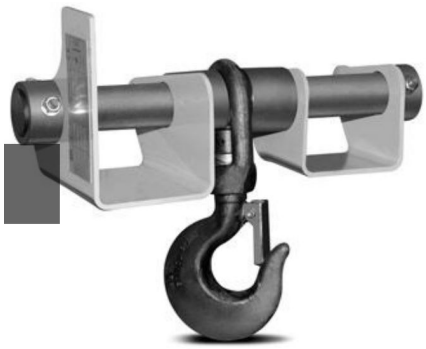

GANCIO PER FORCHE		
INSTALLAZIONE SU FORCHE	SI	
PORTATA MASSIMA	4	ton

Livello carburante

CONTROLLA DI AVER CONSEGNATO IL MEZZO CON LO STESSO LIVELLO DI CARBURANTE E ADBLUE (DOVE PREVISTO) CON CUI L'HAI RITIRATO.

PIENO FINO ALL'ORLO!

I dati riportati sono indicativi, possono essere soggetti a modifiche o errori di stampa da parte delle ditte costruttrici senza alcun preavviso. La società Mollo Srl si limita a riportarli. Le caratteristiche specifiche sono presenti nel "Manuale d'uso e manutenzione" allegato alla singola macchina.