CENTRO PRENOTAZIONI
800.61.46.16

SEMOVENTI ELETTRICHE

AIRO A15JE

- Adatta per lavori all'interno
- Ruote antitraccia
- Omologata uso in esterno
- Batterie acido/piombo

Dati tecnici

ALTEZZA MAX LAVORO	15.000 mm
ALTEZZA MAX PIANO CALPESTIO	13.000 mm
N. MAX PERSONE SU NAVICELLA (INT/EXT)	2
PORTATA NAVICELLA	230 kg
SBRACCIO MASSIMO LAVORO	8.950 mm
ROTAZIONE TORRETTA (NON CONTINUA)	370°
ROTAZIONE NAVICELLA	180°
ROTAZIONE JIB	130°
ANGOLO INCLINAZIONE JIB	+/-70°
INCLINAZIONE MASSIMA LONG/TRASV	3°
ALTEZZA DAL SUOLO FASE LAVORO	25 mm
VELOCITA' DEL VENTO MAX	12,5 m/s
CARICO MASSIMO PER RUOTA	3.400 kg
PENDENZA SUPERABILE TRASLAZIONE (NO LAVORO)	25%
TEMPERATURE MIN/MAX LAVORO	da +5° a +50°

Area di lavoro (mt)

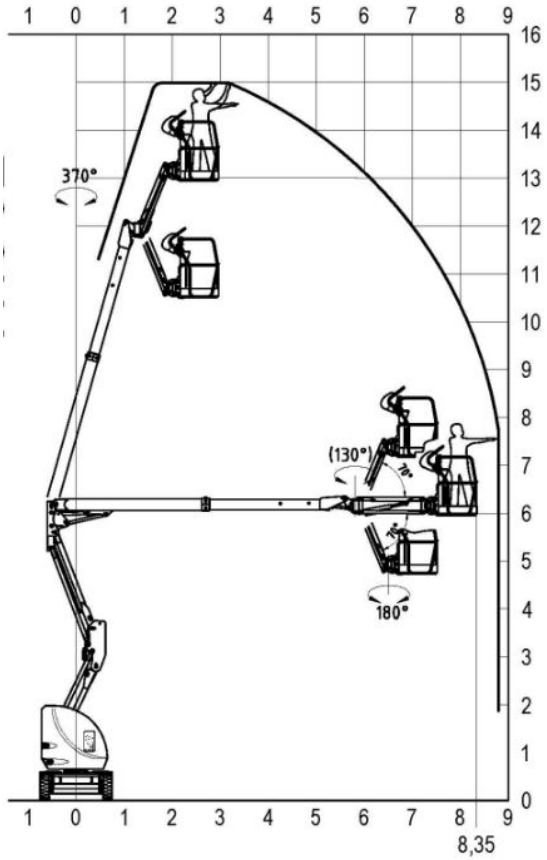

Dimensioni di ingombro

A	ALTEZZA FASE TRASPORTO BRACCIO LUNGO	1.990 mm
A1	ALTEZZA FASE TRASPORTO BRACCIO RIPIEGATO	2.600 mm
B	LUNGHEZZA FASE TRASPORTO BRACCIO LUNGO	6.500 mm
B1	LUNGHEZZA FASE TRASPORTO BRACCIO CHIUSO	4.900 mm
C	PASSO	1.750 mm
	LARGHEZZA FASE TRASPORTO	1.500 mm
E	DIMENSIONI NAVICELLA	800x1.400X1.100 mm
F	ALTEZZA DAL SUOLO FASE TRASPORTO	135 mm
	PESO PIATTAFORMA	7.510 kg

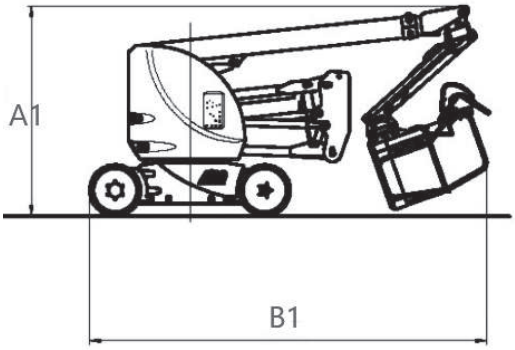

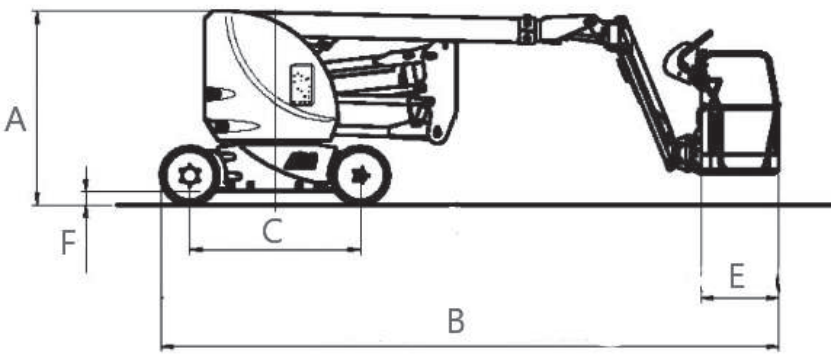

Livello di carica della batteria

VERIFICARE IL LIVELLO DI CARICA DELLA BATTERIA PRIMA DI OGNI UTILIZZO

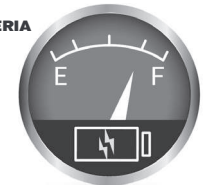

I dati riportati sono indicativi, possono essere soggetti a modifiche o errori di stampa da parte delle ditte costruttrici senza alcun preavviso. La società Mollo Srl si limita a riportarli. Le caratteristiche specifiche sono presenti nel “Manuale d’uso e manutenzione” allegato alla singola macchina.