PARAPETTI A TASSELLARE

TIPO FT6

CLASSE A e B

MISURE	
INTERASSE ↔	170 CM
ALTEZZA ↕	150 CM
PESO	22 KG
TASSELLO ACCIAIO	6X M16
MODALITA' DI APPLICAZIONE	
PIANO ORIZZONTALE	✅
PIANO INCLINATO	✅
VELETTA	❌
SOTTOTRAVE	❌

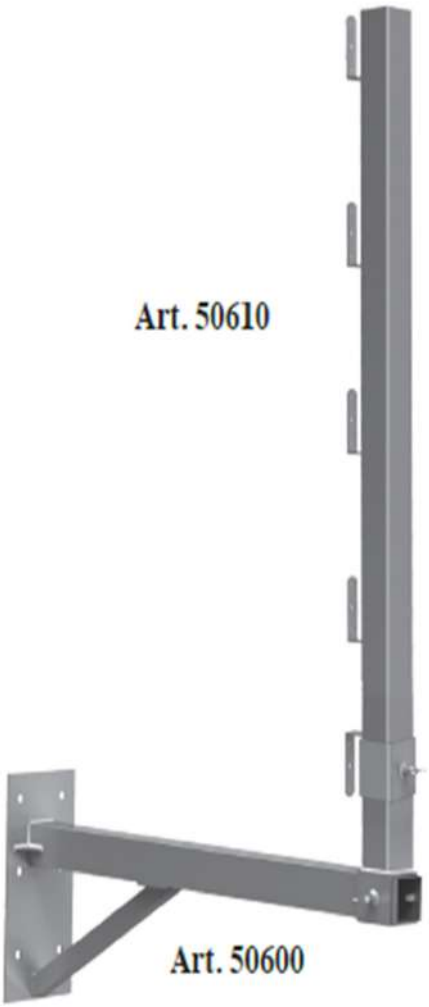

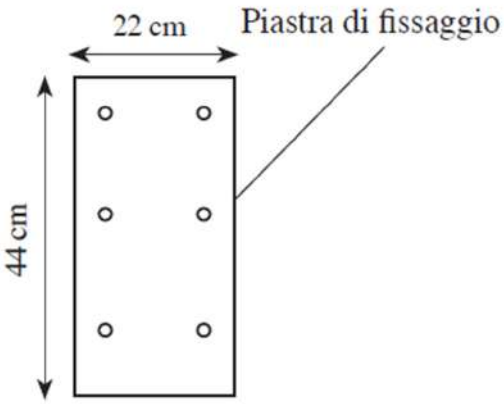

Le assi non sono fornite nel noleggio

Tutti i dati riportati sono quelli forniti dal produttore nelle schede tecniche ufficiali

PARAPETTI A TASSELLARE

TIPO FT6

CLASSE A e B

Applicazione su piano orizzontale

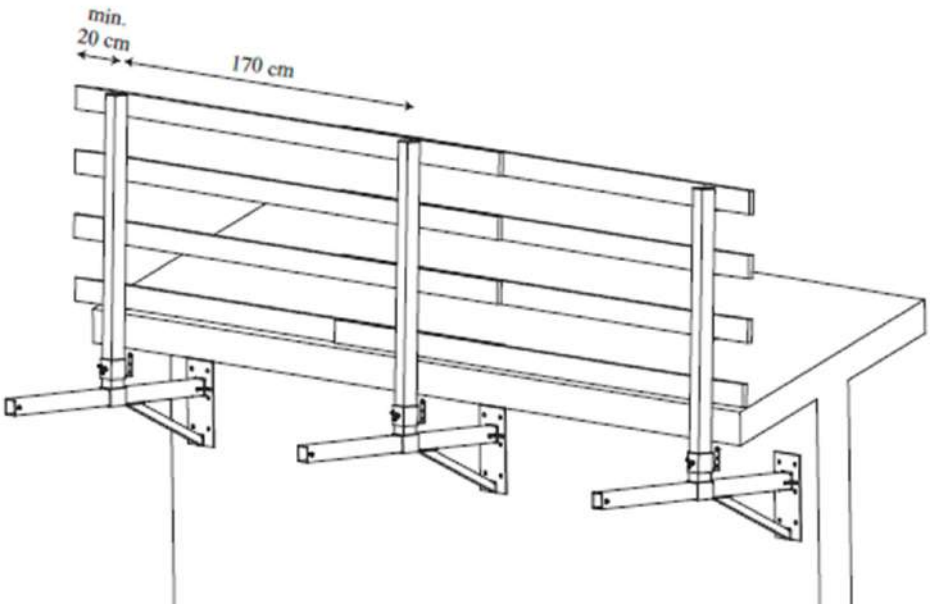

Applicazione su piano inclinato (es. con tavole per calpestio)

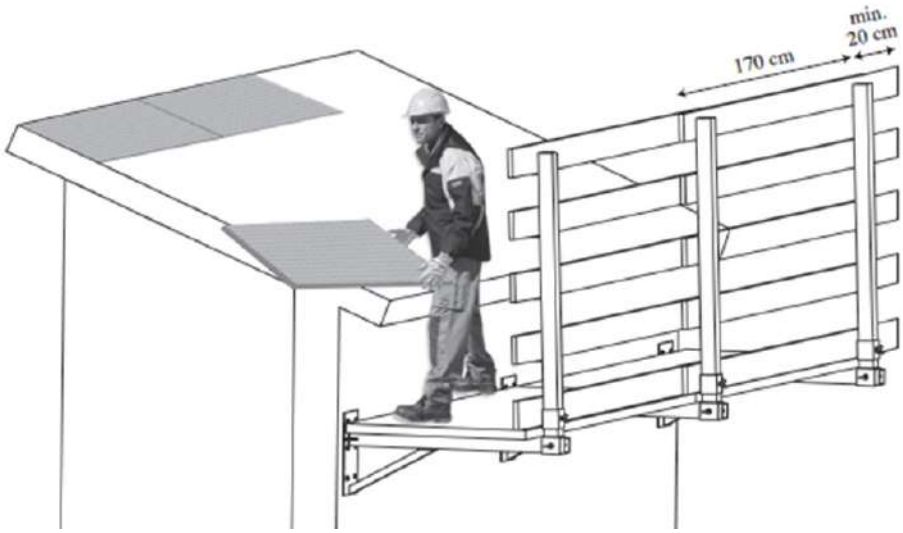

<u>Le assi non sono fornite nel noleggio</u>

Tutti i dati riportati sono quelli forniti dal produttore nelle schede tecniche ufficiali