CENTRO PRENOTAZIONI
800.61.46.16

PARAPETTI A TASSELLARE

TIPO FT10

CLASSE A e B

MISURE	
INTERASSE ↔	200 CM
ALTEZZA	130 CM
PESO	5,6
TASSELLO ACCIAIO	2X M10
MODALITA' DI APPLICAZIONE	
PIANO ORIZZONTALE	✗
PIANO INCLINATO	✓
VELETTA	✗
SOTTOTRAVE	✗

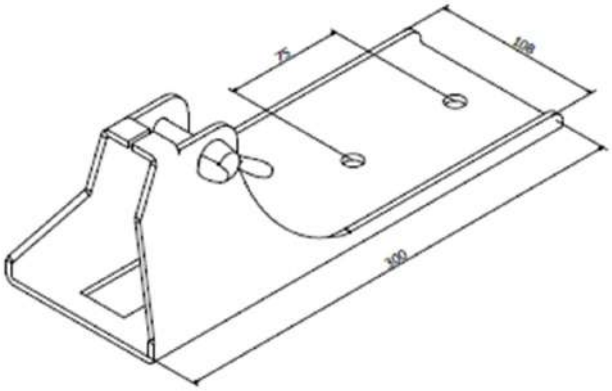

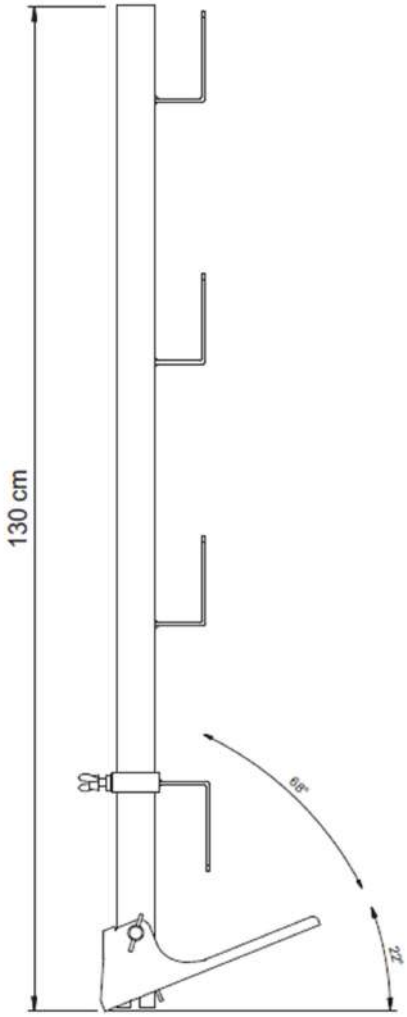

Le assi non sono fornite nel noleggio

Tutti i dati riportati sono quelli forniti dal produttore nelle schede tecniche ufficiali

PARAPETTI A TASSELLARE

TIPO FT10

CLASSE A e B

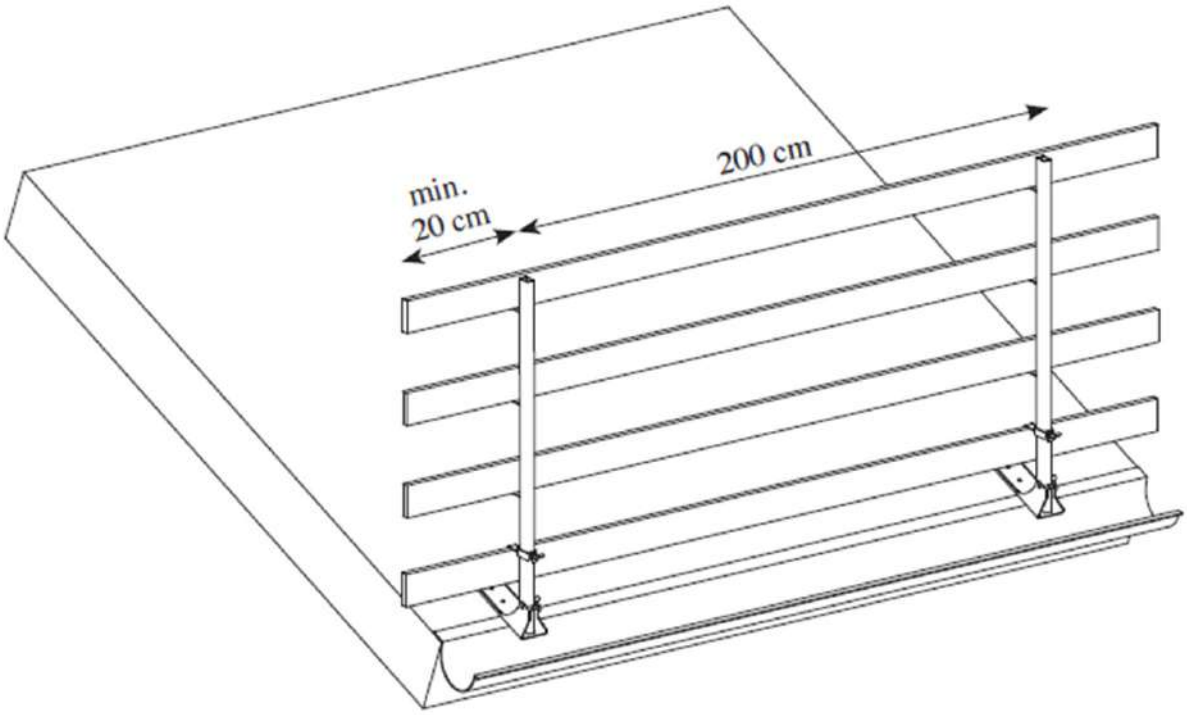

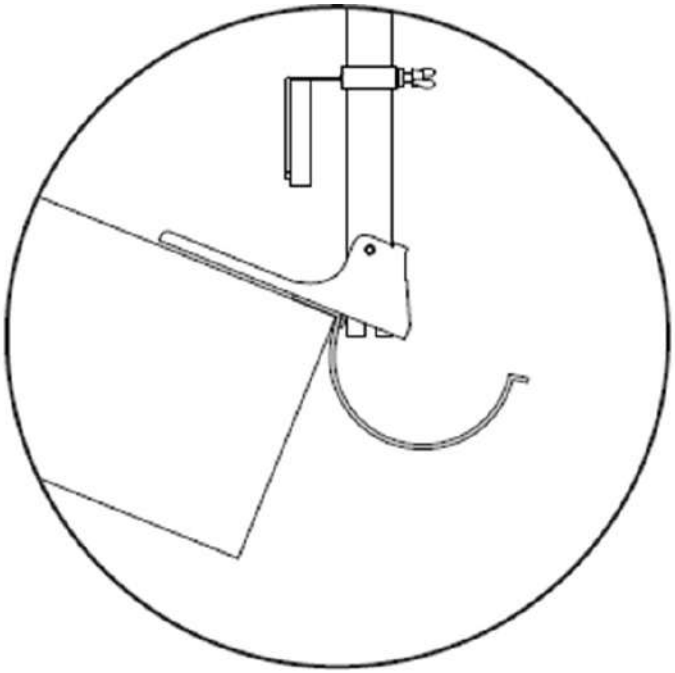

Particolare conformazione della piastra che non ostruisce l'eventuale canale di gronda

<u>Le assi non sono fornite nel noleggio</u>

Tutti i dati riportati sono quelli forniti dal produttore nelle schede tecniche ufficiali