PARAPETTI A MORSA
FT1 - FT 1 BASIC
CLASSE A

Art. 50100

MISURE	
INTERASSE ↔	180 CM
ALTEZZA ↕	100 CM
APERTURA MORSA	80 CM
PESO	5,1 KG
ACCESSORI OPZIONALI	
PROLUNGA MONTANTE VERTICALE	40 CM
MODALITA' DI APPLICAZIONE	
PIANO ORIZZONTALE	✓
PIANO INCLINATO	✓
VELETTA	✗
SOTTOTRAVE	✗

FT 1 BASIC

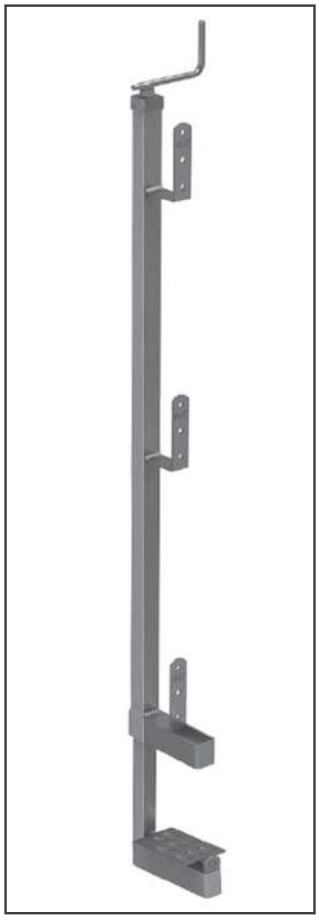

FT 1

Tutti i dati riportati sono quelli forniti dal produttore nelle schede tecniche ufficiali

PARAPETTI A MORSA
FT1 - FT 1 BASIC
CLASSE A

Applicazione su scala

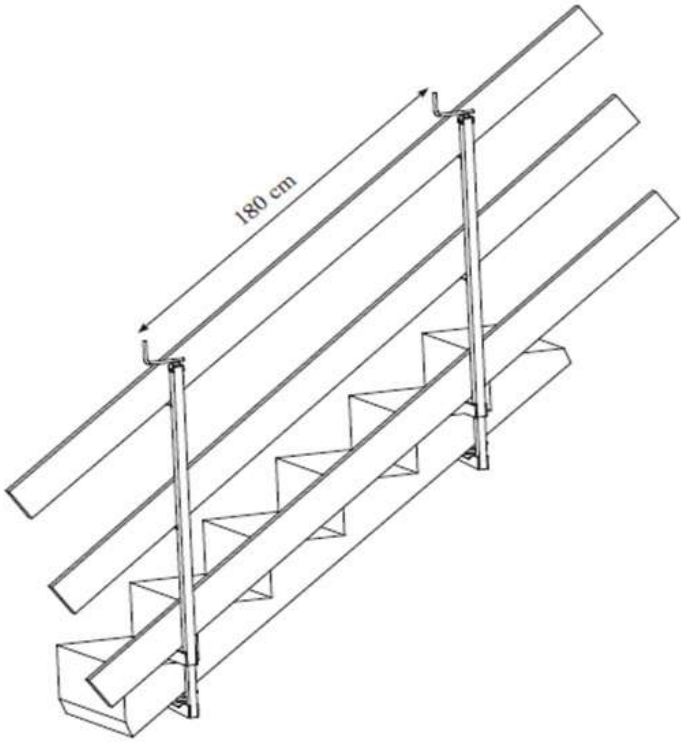

Applicazione su piano orizzontale

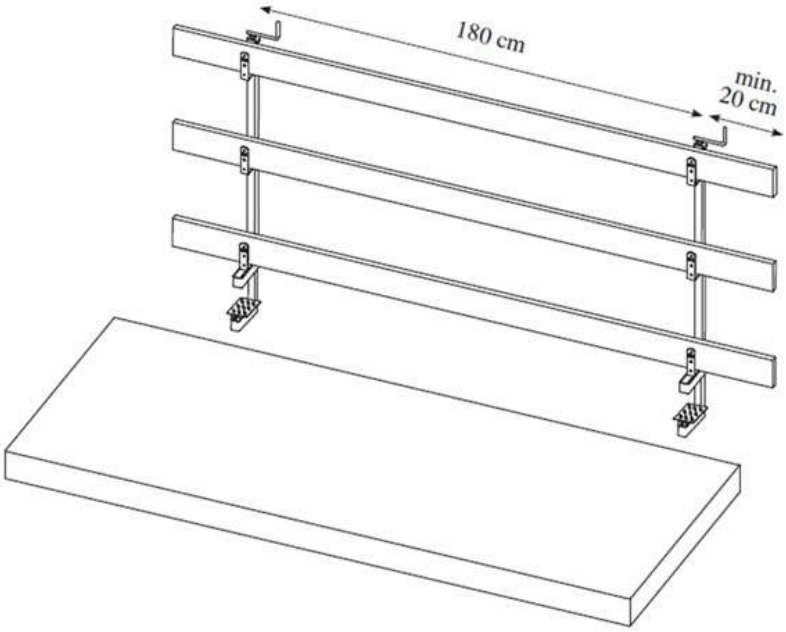

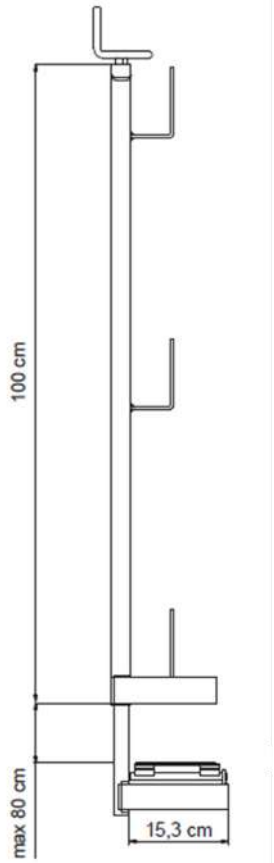

Le assi non sono fornite nel noleggio

Tutti i dati riportati sono quelli forniti dal produttore nelle schede tecniche ufficiali