CENTRO PRENOTAZIONI
800.61.46.16

Dati tecnici

ALTEZZA DI LAVORO MAX	8.500 mm
ROTAZIONE TORRETTA (°)	360°
SBRACCIO MAX CON 400 KG	7.600 mm
SBRACCIO (LATERALE) CON 130 KG	11.000 (con jib 800.2H1MX)
PORTATA MASSIMA	2.400 kg
ALTEZZA MAX LAVORO CON ESTENSIONE JIB	13.850 mm (800.2H1MX) 9.200 mm (800GX)
PESO	2.230 kg
MOTORE	Litio 24 v 288Ah
Prolunga 1	Jib idraulico 800.2H1MX a 2 fili
Prolunga 2	Jib Manuale 800GX

Dimensioni di ingombro

A	ALTEZZA	1.955 mm
B	LARGHEZZA DI PASSAGGIO	775 mm
C	LUNGHEZZA	3.165 mm
D	LARGHEZZA DI STABILIZZAZIONE (min - max)	3.730 mm x 5.000 mm

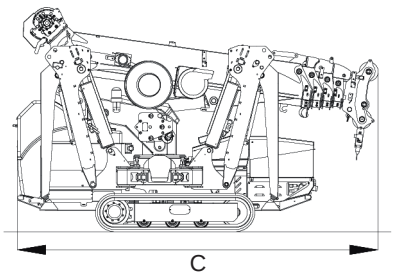

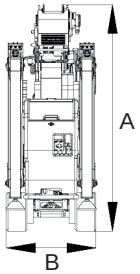

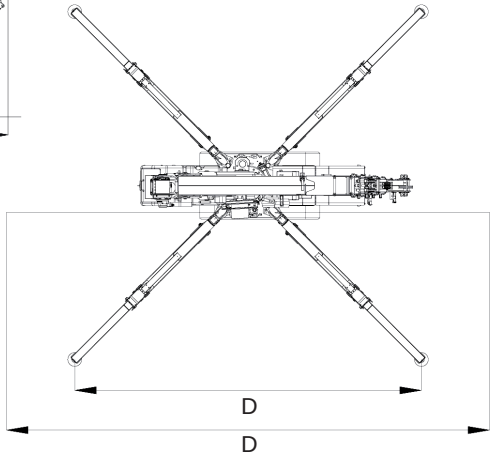

Livello di carica della batteria

KW RICARICA TOTALE: 12KW
VALORE KW SINGOLA TACCA: 1,2KW

SUDDIVISIONE A 10 TACCHE

MINIGRU
JEKKO SPX424C+

- Mezzi adatti a lavorare in luoghi angusti e con elevate difficoltà di accesso
- Maggiore maneggevolezza e distribuzione al suolo del peso grazie alla cingolatura
- Limitatori di carico
- Cingoli antitraccia
- Radiocomando

Area di lavoro (mt)

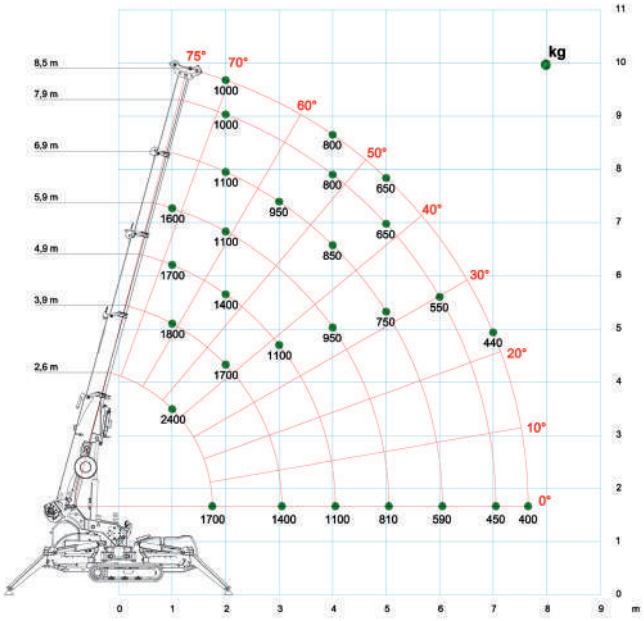

I dati riportati sono indicativi, possono essere soggetti a modifiche o errori di stampa da parte delle ditte costruttrici senza alcun preavviso. La società Mollo Srl si limita a riportarli. Le caratteristiche specifiche sono presenti nel “Manuale d’uso e manutenzione” allegato alla singola macchina.