CENTRO PRENOTAZIONI
800.61.46.16

Dati tecnici

ALTEZZA MAX LAVORO	8.900 mm
PORTATA MAX GRU	2.930 kg
SBRACCIO (LATERALE) MAX CARICO	1.400 mm
SBRACCIO (LATERALE) CON 130 kg	8.410 mm
ROTAZIONE TORRETTA	360°
ALTEZZA MAX LAVORO CON ESTENSIONEJIB	9.800 mm con fly jib manuale
	10.470 mm con gancio fisso

MINIGRU CINGOLATE

FURUKAWA UNIC ECO 295/3 CBE

- Dimensioni ridotte per passaggi stretti
- Cingoli antitraccia
- Supporto vocale
- Radiocomando
- Alimentazione a batteria

Area di lavoro (mt)

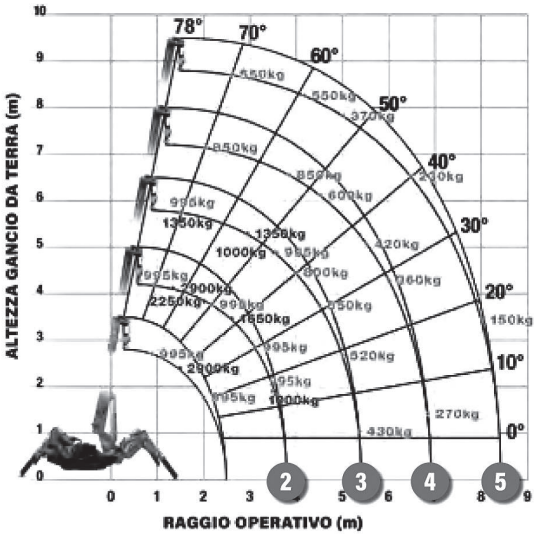

Dimensioni di ingombro

A	ALTEZZA FASE TRASPORTO	1.525 mm
B	LARGHEZZA FASE TRASPORTO	690 mm
C	LUNGHEZZA FASE TRASPORTO	2.720 mm
	PESO TOTALE	2.415 kg

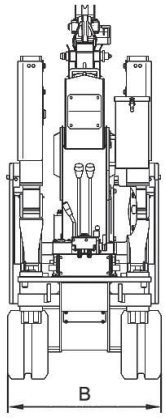

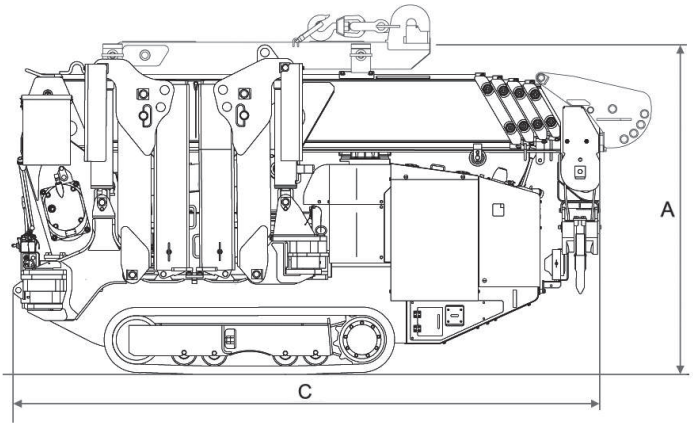

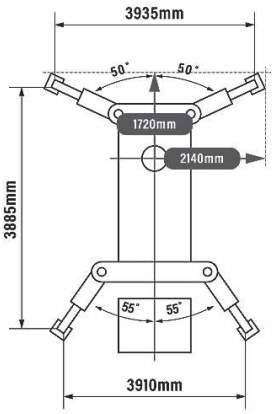

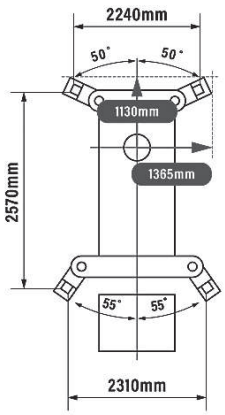

Livello di carica della batteria

VALORE KW RICARICA TOTALE: 12KW
VALORE KW SINGOLA TACCA: 4KW

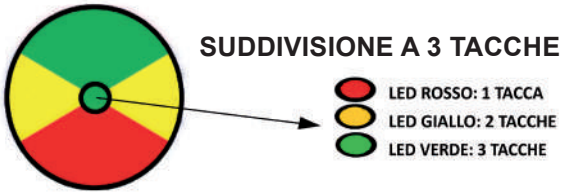

I dati riportati sono indicativi, possono essere soggetti a modifiche o errori di stampa da parte delle ditte costruttrici senza alcun preavviso. La società Mollo Srl si limita a riportarli. Le caratteristiche specifiche sono presenti nel “Manuale d’uso e manutenzione” allegato alla singola macchina.