CENTRO PRENOTAZIONI
800.61.46.16

MINIESCAVATORE 45-60 Q.LI

KOMATSU PC45MR-3

- Cingoli in gomma
- Cabina chiusa
- Porta scorrevole

Dati tecnici

N	ALTEZZA MAX LAVORO	5.515 mm
M	ALTEZZA MAX SCARICO	3.785 mm
L	PROFONDITA' DI SCAVO	3.350 mm
J	LUNGHEZZA BRACCIO A TERRA DA CENTRO RALLA	5.575 mm
K	LUNGHEZZA MASSIMA SCAVO	5.735 mm
E x H	DIMENSIONE CINGOLI	400 x 2.520 mm
D	CARREGGIATA CARRO	1.560 mm
F	LARGHEZZA TORRETTA	1.835 mm
	PRESSIONE A TERRA	0,25 kg/cm2
	CAPACITA' SOLLEVAMENTO (IDRAULICA) A LAMA ABBASSATA	3.010 kg
	GIROSAGOMA	NO
I	ALTEZZA GIROSAGOMA DA TERRA	608 mm
	ALIMENTAZIONE	GASOLIO
	CAPACITA' SERBATOIO CARB	65 lt

Dimensioni e pesi

B	ALTEZZA MASSIMA FRASE TRASPORTO	2.550 mm
C	LARGHEZZA FASE TRASPORTO	1.960 mm
A	LUNGHEZZA FASE TRASPORTO BRACCIO CHIUSO A TERRA	5.220 mm
	PESO TOTALE	4.715 kg

Area di lavoro (mt)

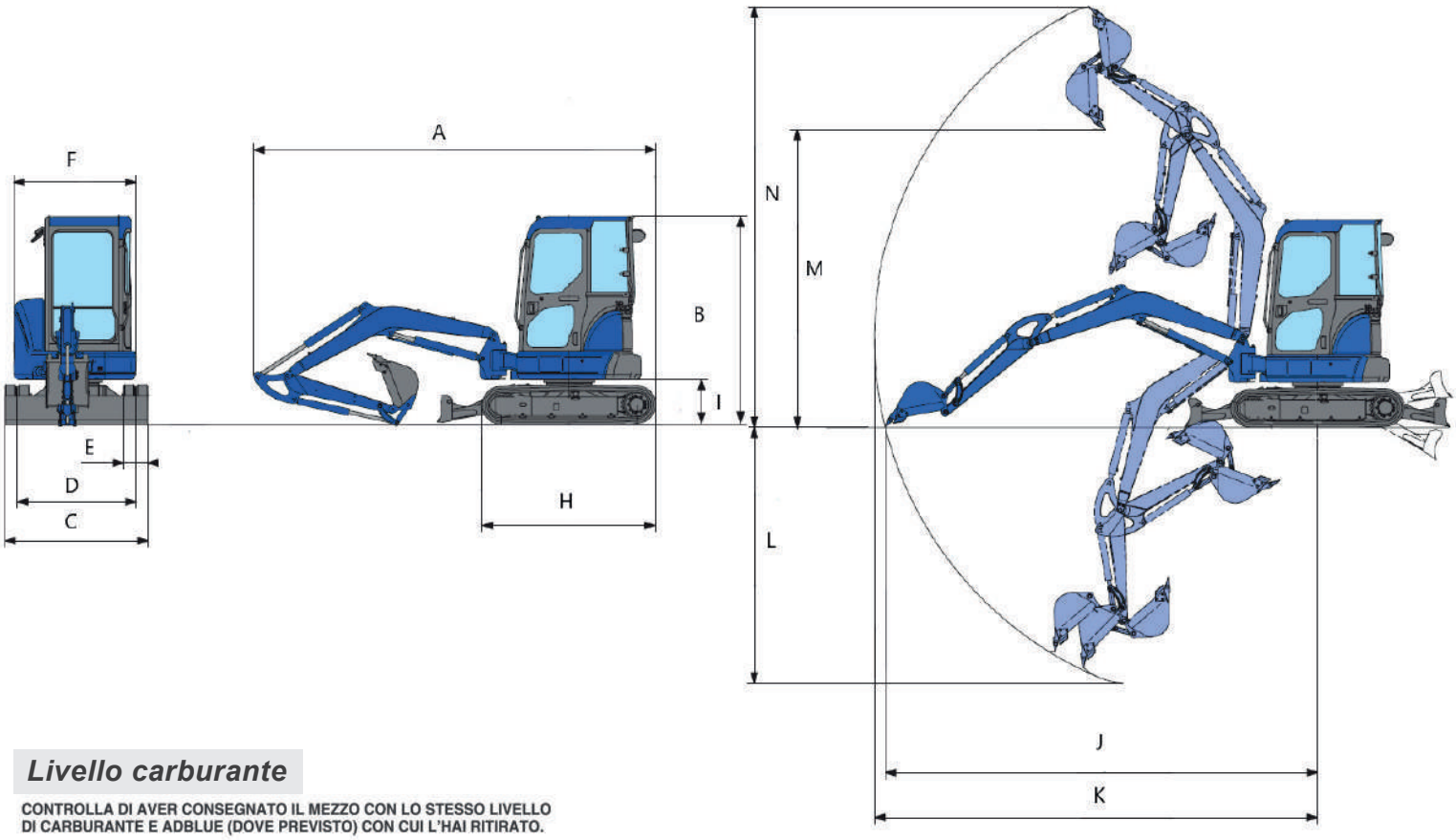

Livello carburante

CONTROLLA DI AVER CONSEGNATO IL MEZZO CON LO STESSO LIVELLO DI CARBURANTE E ADBLUE (DOVE PREVISTO) CON CUI L'HAI RITIRATO.

PIENO FINO ALL'ORLO!

I dati riportati sono indicativi, possono essere soggetti a modifiche o errori di stampa da parte delle ditte costruttrici senza alcun preavviso. La società Mollo Srl si limita a riportarli. Le caratteristiche specifiche sono presenti nel "Manuale d'uso e manutenzione" allegato alla singola macchina.