MOLLO NOLEGGIO

CENTRO PRENOTAZIONI
800.61.46.16

MINIESCAVATORE 30-38 Q.LI

KOMATSU PC35MR-5

- Cingoli in gomma
- Cabina chiusa
- Fari lavoro cabina anteriori e posteriori
- Motore diesel 3 cilindri 17,4 kW

Dati tecnici

N	ALTEZZA MAX LAVORO	5.000 mm
M	ALTEZZA MAX SCARICO	3.530 mm
L	PROFONDITA' DI SCAVO	3.110 mm
J	LUNGHEZZA BRACCIO A TERRA DA CENTRO RALLA	5.170 mm
K	LUNGHEZZA MASSIMA SCAVO	5.300 mm
E x H	DIMENSIONE CINGOLI	300 x 2.105 mm
D	CARREGGIATA CARRO	1.440 mm
F	LARGHEZZA TORRETTA	1.500 mm
	PRESSIONE A TERRA	0,36 kg/cm2
	CAPACITA' SOLLEVAMENTO (IDRAULICA) A LAMA ABBASSATA	2.600 kg
	GIROSAGOMA	NO
I	ALTEZZA GIROSAGOMA DA TERRA	545 mm
	ALIMENTAZIONE	GASOLIO
	CAPACITA' SERBATOIO CARB	41 lt

Dimensioni e pesi

B	ALTEZZA MASSIMA FRASE TRASPORTO	2.560 mm
C	LARGHEZZA FASE TRASPORTO	1.740 mm
A	LUNGHEZZA FASE TRASPORTO BRACCIO CHIUSO A TERRA	4.825 mm
	PESO TOTALE	3.725 kg

Area di lavoro (mt)

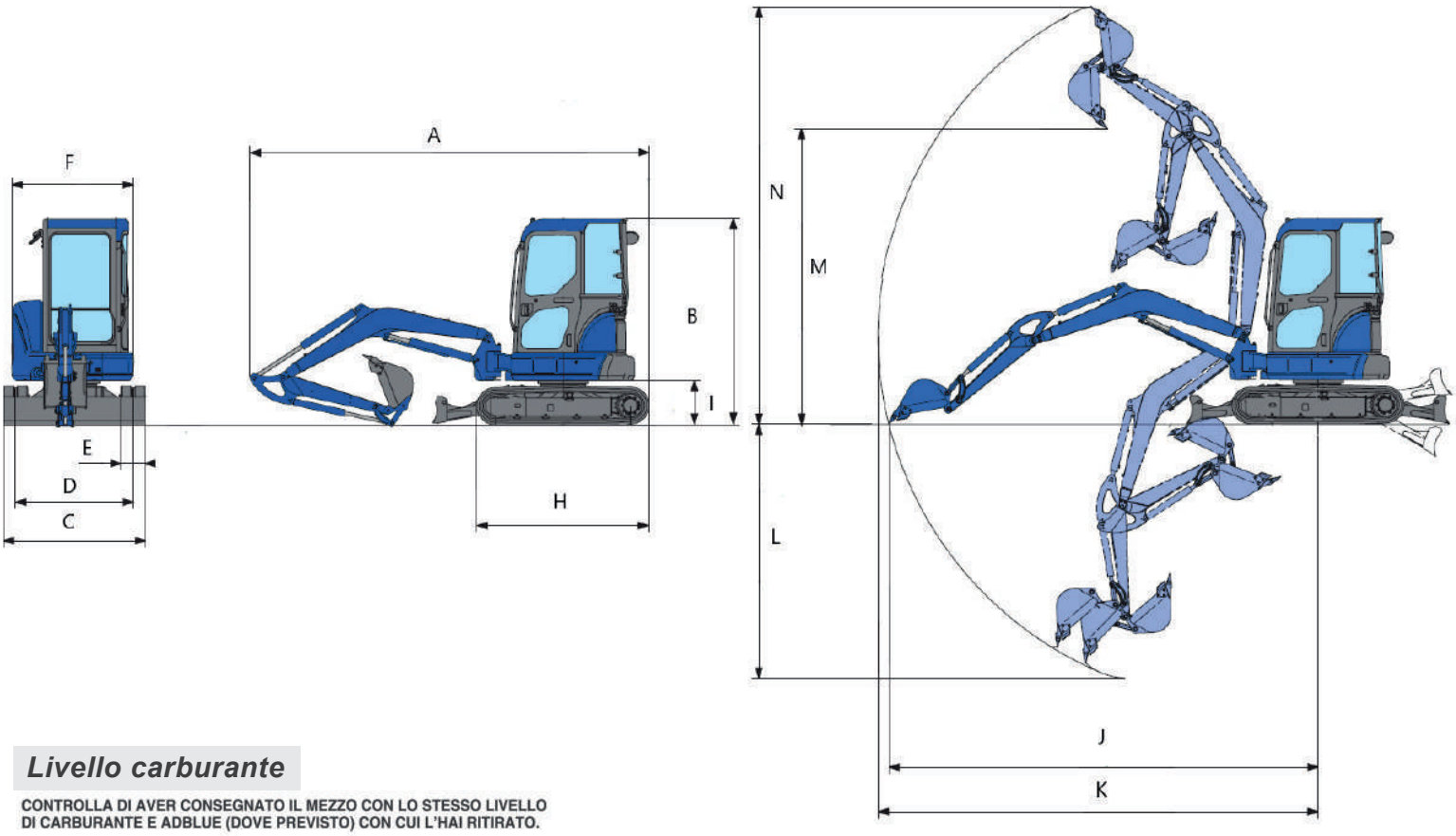

Livello carburante

CONTROLLA DI AVER CONSEGNATO IL MEZZO CON LO STESSO LIVELLO DI CARBURANTE E ADBLUE (DOVE PREVISTO) CON CUI L'HAI RITIRATO.

PIENO FINO ALL'ORLO!

I dati riportati sono indicativi, possono essere soggetti a modifiche o errori di stampa da parte delle ditte costruttrici senza alcun preavviso. La società Mollo Srl si limita a riportarli. Le caratteristiche specifiche sono presenti nel "Manuale d'uso e manutenzione" allegato alla singola macchina.