MOLLO NOLEGGIO

CENTRO PRENOTAZIONI
199.11.77.66

# ELEVATORI ELETTRICI A COLONNA
# GENIE GR-15

- Omologata per uso esterno
- Navicella estensibile
- Pneumatici antitraccia
- Controlli proporzionali

## Dimensioni di ingombro

| | | |
|---|---|---|
| C | ALTEZZA FASE TRASPORTO | 1.780 mm |
| E | LARGHEZZA FASE TRASPORTO | 750 mm |
| D | LUNGHEZZA FASE TRASPORTO | 1.350 mm |
| F | ALTEZZA MINIMA DA TERRA | 65 mm |
| | PESO TOTALE | 988 kg |

## Dati tecnici

| | | |
|---|---|---|
| | ALTEZZA MAX LAVORO INTERNO | 6300 mm |
| | ALTEZZA MAX PIANO CALPESTIO INTERNO | 4500 mm |
| | ALTEZZA MAX LAVORO ESTERNO | 5200 mm |
| | ALTEZZA MAX PIANO CALPESTIO ESTERNO | 3400 mm |
| | N. MAX PERSONE SU NAVICELLA (INT/EXT) | 1 |
| | PORTATA NAVICELLA | 227 kg |
| | PORTATA - PIANALE ESTESO | 113 kg |
| A-B | DIMENSIONI NAVICELLA | 890x750x1100 mm |
| | DIMENSIONE NAVICELLA ESTESA | 1400x750x1100 mm |
| | PENDENZA MASSIMA AMMISSIBILE (long/trasversale) | 3° - 1,5° |
| | CARICO MAX SU RUOTE | 327 kg |
| | PRESSIONE CONTATTO PNEUS | 7,79 - 763,7 kg/m2 - kPa |
| | CARICO DISTRIBUITO SUOLO OCCUPATO | 1230 - 12,07 kg/m2 - kPa |
| | VELOCITA' MASSIMA DEL VENTO | 12,5 m/s |

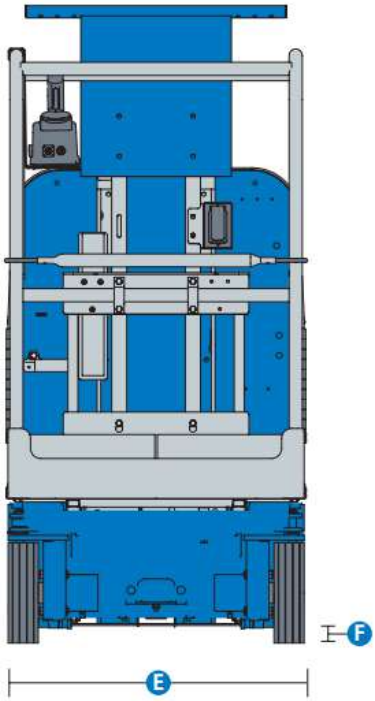


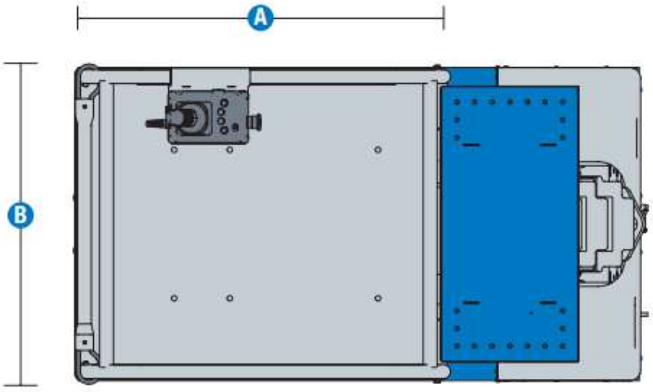


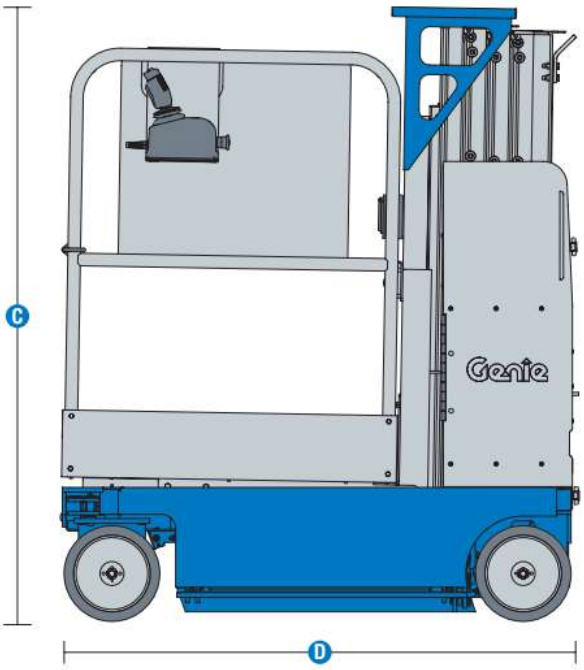


## Livello di carica della batteria

**VERIFICARE IL LIVELLO DI CARICA DELLA BATTERI PRIMA DI OGNI UTILIZZO**

I dati riportati sono indicativi, possono essere soggetti a modifiche o errori di stampa da parte delle ditte costruttrici senza alcun preavviso. La società Mollo Srl si limita a riportarli. Le caratteristiche specifiche sono presenti nel “Manuale d’uso e manutenzione” allegato alla singola macchina.