MOLLO NOLEGGIO

CENTRO PRENOTAZIONI
199.11.77.66

ESCAVATORI 45-60 Q.LI

TAKEUCHI TB260

- Cingoli in gomma
- Girosagoma
- Fari lavoro
- Omologato per sollevamento
- Cabina chiusa
- Sedile regolabile

Dati tecnici

F	ALTEZZA MAX LAVORO	5.835 mm
H	ALTEZZA MIN -MAX SCARICO	1.465 – 4.115 mm
C	PROFONDITA' DI SCAVO	3.735 mm
B	LUNGHEZZA BRACCIO A TERRA DA CENTRO RALLA	5.975 mm
A	LUNGHEZZA MASSIMA BRACCIO DA CENTRO RALLA	6.120 mm
G-J	DIMENSIONE CINGOLI	2.575*400 mm
3	LARGHEZZA CARRO FISSO	2.000 mm
2	LARGHEZZA TORRETTA	1.870 mm
	PRESSIONE A TERRA	31,5 kPa
	CAPACITA' SOLLEVAMENTO A LAMA ALZATA	1.672 kg
	GIROSAGOMA	SI
E	ALTEZZA GIROSAGOMA DA TERRA	635 mm
	ALIMENTAZIONE	GASOLIO
	CAPACITA' SERBATOIO CARB	81 L
	PORTATA POMPA IDRAULICA	102 L/min

Area di lavoro

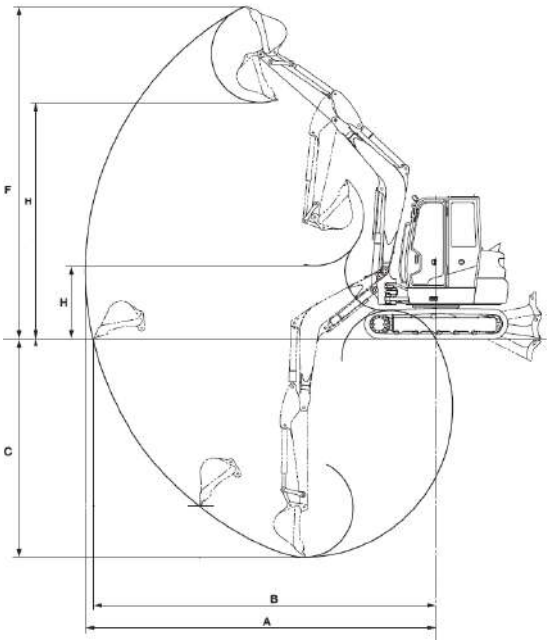

Dimensioni e pesi

1	ALTEZZA FASE TRASPORTO	2.560 mm
3	LARGHEZZA FASE TRASPORTO	2.000 mm
4	LUNGHEZZA FASE TRASPORTO BRACCIO CHIUSO A TERRA	5.540 mm
	PESO TOTALE	5.735 kg

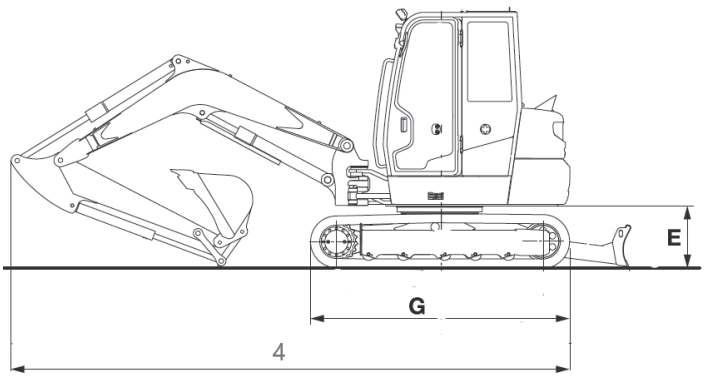

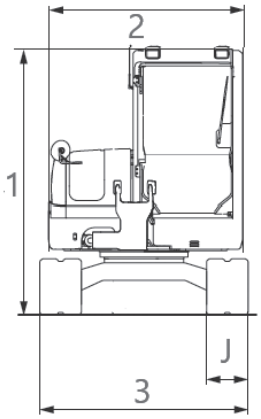

Livello carburante

CONTROLLA DI AVER CONSEGNATO IL MEZZO CON LO STESSO LIVELLO DI CARBURANTE E ADBLUE (DOVE PREVISTO) CON CUI L'HAI RITIRATO.

PIENO FINO ALL'ORLO!

I dati riportati sono indicativi, possono essere soggetti a modifiche o errori di stampa da parte delle ditte costruttrici senza alcun preavviso. La società Mollo Srl si limita a riportarli. Le caratteristiche specifiche sono presenti nel "Manuale d'uso e manutenzione" allegato alla singola macchina.