MOLLO NOLEGGIO

CENTRO PRENOTAZIONI
800.61.46.16

AUTOCARRATE PAT C 32 MT
SOCAGE 32 DJ

Dati tecnici

	ALTEZZA MAX LAVORO (120 KG)	32.000 mm
	ALTEZZA MAX PIANO CALPESTIO (120 KG)	30.000 mm
	ALTEZZA MAX LAVORO (280 KG)	25.000 mm
	ALTEZZA MAX PIANO CALPESTIO (280 KG)	27.000 mm
	SBRACCIO LATERALE DI LAVORO (280 KG)	14.100 mm
	SBRACCIO LATERALE DI LAVORO (120 KG)	18.000 mm
	N. MAX PERSONE NAVICELLA	3
	PORTATA	280 kg
	ROTAZIONE NAVICELLA	90° dx e 90° sx
	ROTAZIONE TORRETTA	700°
	STABILIZZAZIONE IN SAGOMA ANT E POST	Sì
	STABILIZZAZIONE ESTESA	No
G	LARGHEZZA STABILIZZAZIONE ANT E POST MIN	2.280/2.569 mm
	INTERASSE STABILIZZAZIONE LONGITUDINALE MAX	4.390 mm
	INCLINAZIONE MASSIMA (LONG E TRASV) LAVORO	2°
	VELOCITA' MASSIMA DEL VENTO AMMESSA	12,5m/s
	CORRENTE IN NAVICELLA 220V	Sì
	PRESENZA JIB	Sì
	SERBATOIO GASOLIO	115 lt
	SERBATOIO AD BLUE	25 lt

Dimensioni di ingombro

B	ALTEZZA FASE TRASPORTO	3.603 mm
A	LUNGHEZZA TRASPORTO	8.418 mm
C	LARGHEZZA TRASPORTO	2.342 mm
D	PASSO	4.185 mm
E	SBALZO ANTERIORE (DA CENTRO RUOTA)	1.362 mm
F	SBALZO POSTERIORE (DA CENTRO RUOTA A FILO NAVICELLA)	2.871 mm
	DIMENSIONI CESTA	1.800x700x110 mm
	PESO TOTALE	11.990 kg
	REAZIONE AL SUOLO STABILIZZATORE MAX	30 daN/cm2

- Comandi da terra e navicella
- Comandi proporzionali
- Stabilizzazione in sagoma automatica
- Dotata di sponde 150mm, porta tunnel pedonali e portaconi
- Dotata di idoneo attacco per messa a terra
- Necessaria patente c
- Vetri elettrici
- Aria condizionata
- Sedile guida comfort
- 3 posti a sedere in cabina
- Motore diesel euro 6 160 kW
- Iveco Eurocargo ml120e cabina corta

Figura 1

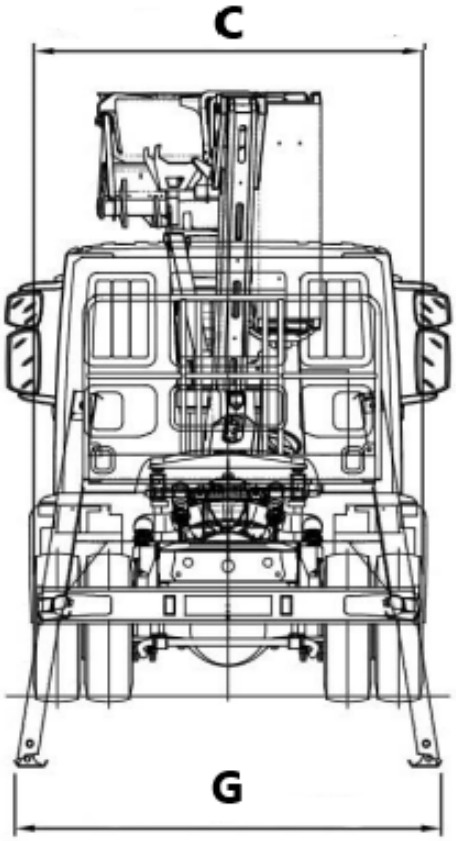

Livello carburante

CONTROLLA DI AVER CONSEGNATO IL MEZZO CON LO STESSO LIVELLO DI CARBURANTE E ADBLUE (DOVE PREVISTO) CON CUI L'HAI RITIRATO.

PIENO FINO ALL'ORLO!

I dati riportati sono indicativi, possono essere soggetti a modifiche o errori di stampa da parte delle ditte costruttrici senza alcun preavviso. La società Mollo Srl si limita a riportarli. Le caratteristiche specifiche sono presenti nel "Manuale d'uso e manutenzione" allegato alla singola macchina.

Figura 2

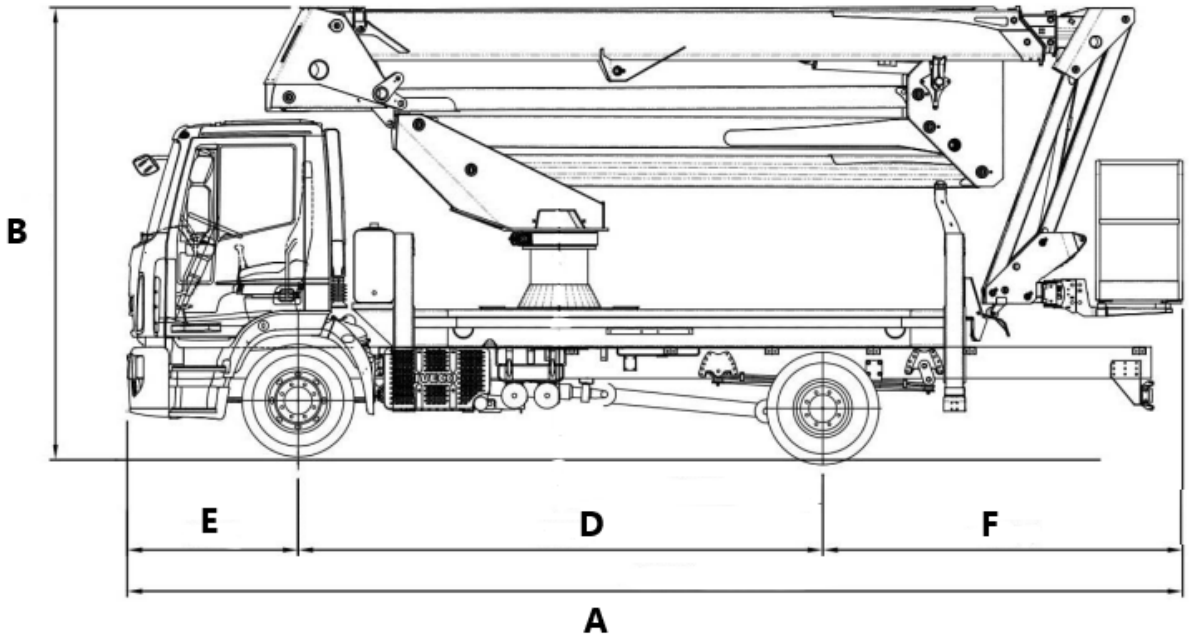

Area di lavoro (mt)

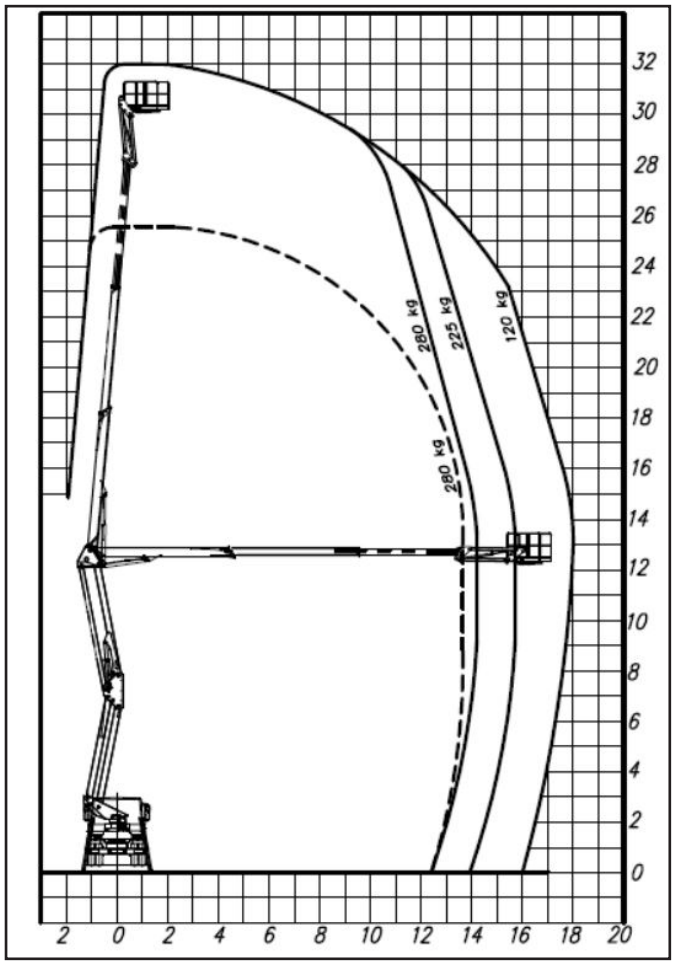

Livello carburante

CONTROLLA DI AVER CONSEGNATO IL MEZZO CON LO STESSO LIVELLO DI CARBURANTE E ADBLUE (DOVE PREVISTO) CON CUI L'HAI RITIRATO.

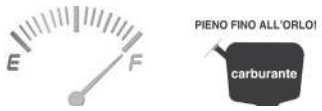

I dati riportati sono indicativi, possono essere soggetti a modifiche o errori di stampa da parte delle ditte costruttrici senza alcun preavviso. La società Mollo Srl si limita a riportarli. Le caratteristiche specifiche sono presenti nel "Manuale d'uso e manutenzione" allegato alla singola macchina.