MOLLO NOLEGGIO

dal 1971 qualità sicurezza servizio

CENTRO PRENOTAZIONI
199.11.77.66

Dati tecnici

ALTEZZA MAX LAVORO	19.600 mm
ALTEZZA MAX PIANO CALPESTIO	17.600 mm
N. MAX PERSONE SU NAVICELLA	2
PORTATA NAVICELLA	225 kg
ROTAZIONE NAVICELLA	90° destra - 90° sinistra
ROTAZIONE TORRETTA	700°
SBRACCIO (LATERALE) MAX CARICO	8.700 mm

PIATTAFORME AUTOCARRATE

SOCAGE 20D NISSAN EU6B

- Necessaria Pat. B
- Comandi da terra e navicella
- Dotate di bolla manuale livellamento telaio
- Corrente in cesta 220V

Dimensioni di ingombro

A	ALTEZZA FASE TRASPORTO	2.855 mm
B	LARGHEZZA FASE TRASPORTO	2.045 mm
C	LUNGHEZZA FASE TRASPORTO	6.860 mm
D	PASSO	3.400 mm
	DIMENSIONI CESTA	1.400x700x1.100 mm
	PESO TOTALE	3.500 kg

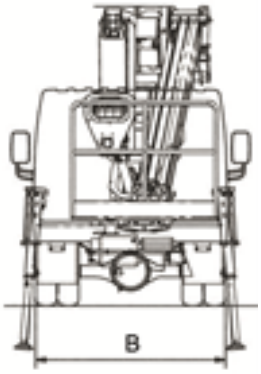

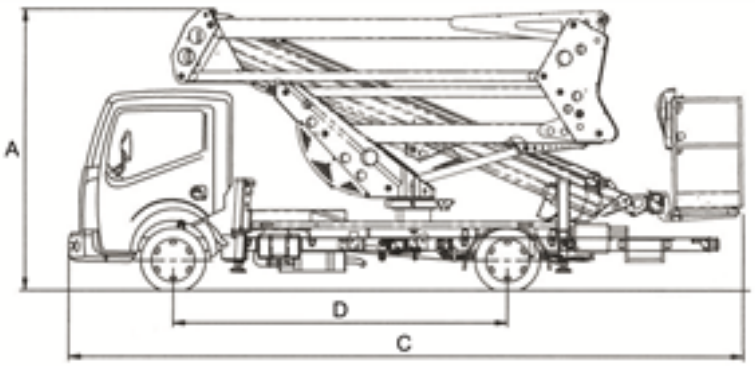

Area di lavoro (mt)

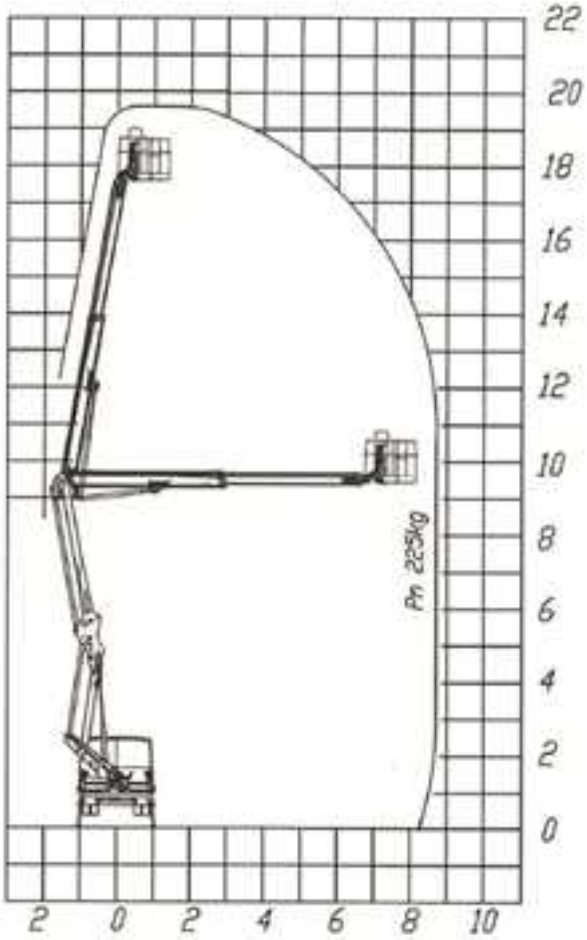

Livello carburante

CONTROLLA DI AVER CONSEGNATO IL MEZZO CON LO STESSO LIVELLO DI CARBURANTE E ADBLUE (DOVE PREVISTO) CON CUI L'HAI RITIRATO.

PIENO FINO ALL'ORLO!

TIMBRO E FIRMA

I dati riportati sono indicativi, possono essere soggetti a modifiche o errori di stampa da parte delle ditte costruttrici senza alcun preavviso. La società Mollo Srl si limita a riportarli. Le caratteristiche specifiche sono presenti nel "Manuale d'uso e manutenzione" allegato alla singola macchina.