Dati tecnici

ALTEZZA MAX LAVORO	19.500 mm
ALTEZZA MAX PIANO CALPESTIO	17.500 mm
N. MAX PERSONE SU NAVICELLA	2
PORTATA NAVICELLA	200 kg
ROTAZIONE NAVICELLA	65° destra - 65° sinistra
ROTAZIONE TORRETTA	200° destra - 200° sinistra
SBRACCIO (LATERALE) MAX CARICO	9.100 mm
LARGHEZZA MACCHINA STABILIZZATA	2.950 mm

PIATTAFORME AUTOCARRATE

MULTITEL PAGLIERO HX 195 NISSAN EU5B
MULTITEL PAGLIERO HX 195 NISSAN EU6B

- Necessaria Pat. B
- Comandi da terra e navicella
- Dotate di bolla manuale livellamento telaio
- Corrente in cesta 220V
- Le autocarrate dall'anno 2018 sono omologate con due posti a sedere in cabina

Dimensioni di ingombro

A	ALTEZZA FASE TRASPORTO	2.550 mm
B	LARGHEZZA FASE TRASPORTO	2.200 mm
C	LUNGHEZZA FASE TRASPORTO	6.790 mm
D	PASSO	3.400 mm
	DIMENSIONI CESTA	1.400x700x1.100 mm
	PESO TOTALE	3.500 kg

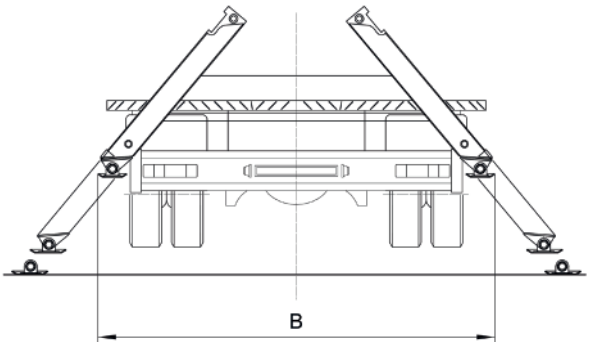

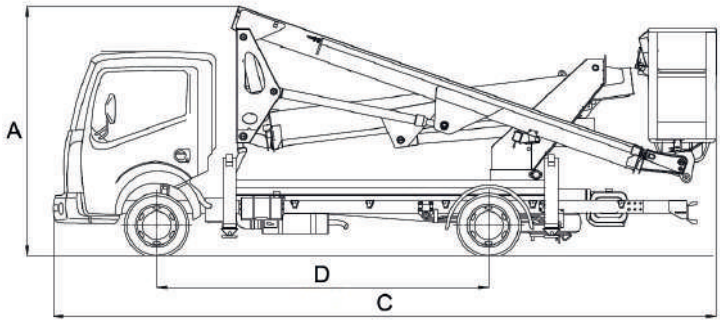

Area di lavoro (mt)

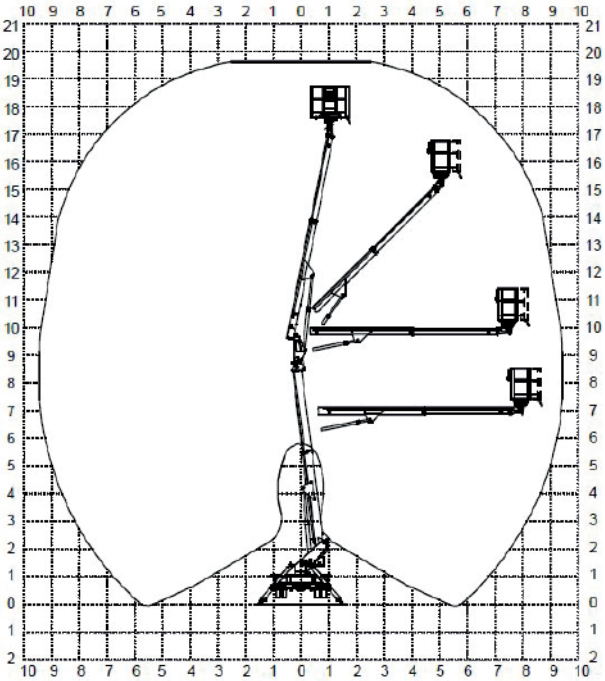

Livello carburante

CONTROLLA DI AVER CONSEGNATO IL MEZZO CON LO STESSO LIVELLO DI CARBURANTE E ADBLUE (DOVE PREVISTO) CON CUI L'HAI RITIRATO.

PIENO FINO ALL'ORLO!

I dati riportati sono indicativi, possono essere soggetti a modifiche o errori di stampa da parte delle ditte costruttrici senza alcun preavviso. La società Mollo Srl si limita a riportarli. Le caratteristiche specifiche sono presenti nel "Manuale d'uso e manutenzione" allegato alla singola macchina.