MOLLO NOLEGGIO

CENTRO PRENOTAZIONI
199.11.77.66

PIATTAFORME AUTOCARRATE
CTE ZED 20

- Necessaria Pat. B
- Comandi da terra e navicella
- Comandi proporzionali

Dati tecnici

	ALTEZZA MAX LAVORO	19.800 mm
	ALTEZZA MAX PIANO CALPESTIO	17.800 mm
	N. MAX PERSONE SU NAVICELLA	2
	PORTATA	200 kg
	ROTAZIONE NAVICELLA	65° SX - 65° DX
	ROTAZIONE TORRETTA	360° +/-
	SBRACCIO (LATERALE) MAX CARICO	9.500 mm
	VELOCITÀ MASSIMA DEL VENTO	12,5 m/s
	STABILIZZAZIONE IN SAGOMA	NO
	INTERASSE STABILIZZAZIONE MINIMA ANT + POST	2.620 mm
H	INTERASSE STABILIZZAZIONE MASSIMA ANT + POST	2.800 mm
G	INTERASSE STABILIZZAZIONE LONGITUDINALE MASSIMA	3.550 mm
	MASSIMA INCLINAZIONE AMMESSA DEL TERRENO	3°

Area di lavoro (mt)

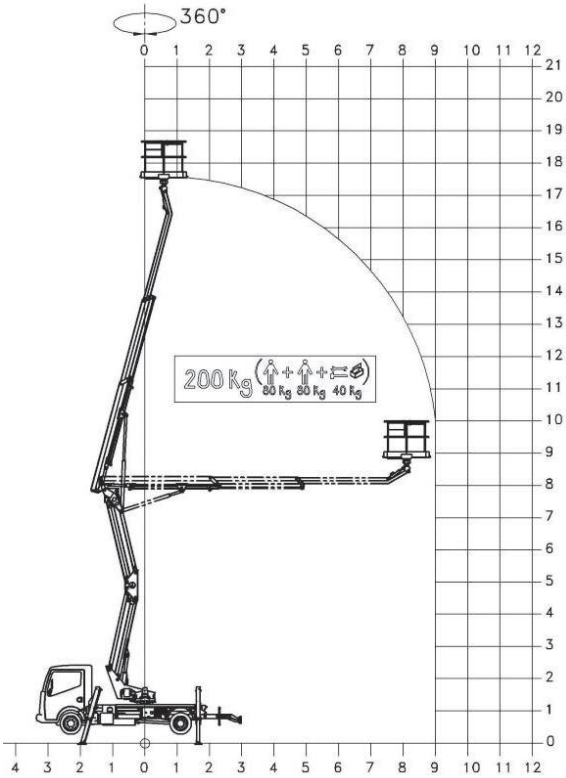

Dimensioni di ingombro

A	ALTEZZA FASE TRASPORTO	2.900 mm
B	LUNGHEZZA TRASPORTO	6.550 mm
F	LARGHEZZA TRASPORTO	2.100 mm
C	PASSO	3.400 mm
D	SBALZO ANTERIORE	1.062 mm
E	SBALZO POSTERIORE	2.088 mm
	DIMENSIONI CESTA	1.400x700x1.100 mm
	PESO TOTALE	3.500 kg
	REAZIONE AL SUOLO STABILIZZATORE MAX	2.800 daN

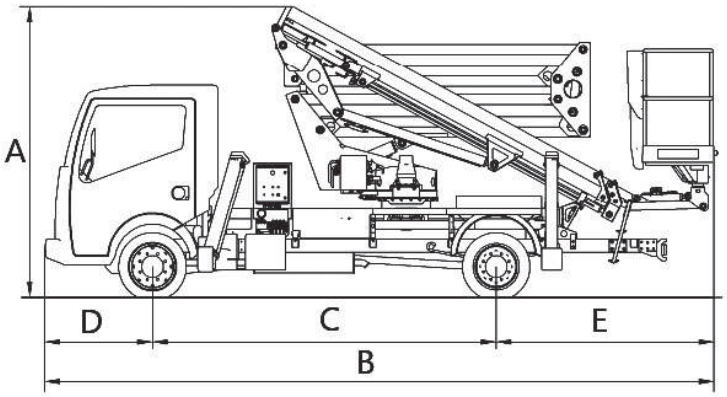

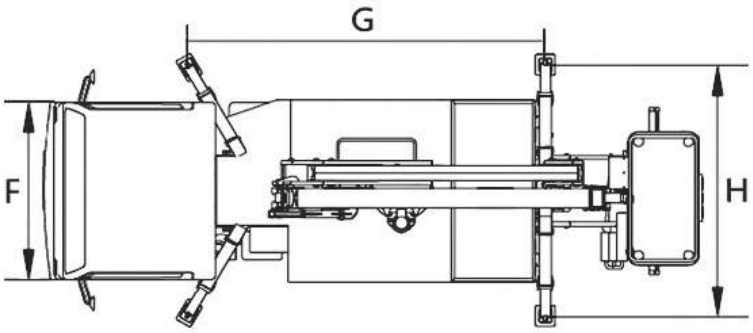

Livello carburante

CONTROLLA DI AVER CONSEGNATO IL MEZZO CON LO STESSO LIVELLO DI CARBURANTE E ADBLUE (DOVE PREVISTO) CON CUI L'HAI RITIRATO.

PIENO FINO ALL'ORLO!

I dati riportati sono indicativi, possono essere soggetti a modifiche o errori di stampa da parte delle ditte costruttrici senza alcun preavviso. La società Mollo Srl si limita a riportarli. Le caratteristiche specifiche sono presenti nel "Manuale d'uso e manutenzione" allegato alla singola macchina.