MOLLO NOLEGGIO

dal 1971 qualità sicurezza servizio

CENTRO PRENOTAZIONI
199.11.77.66

Piattaforme

AUTOCARRATE PATC / **SOCAGE DA328**

- Necessaria pat. c
- Comandi da terra e navicella
- Dotate di bolla manuale livellamento telaio
- Pompa di discesa di emergenza manuale
- Presa di corrente nel cesto 220 V
- Rotazione navicella

Dati tecnici

Altezza di lavoro	27.5 mt
Altezza piano calpestio	25.5 mt
Rotazione torretta (°)	continua
Sbraccio max con 120 kg	15 mt
Portata massima	225 kg
Allestimento	Iveco 2 assi

Area di lavoro (mt)

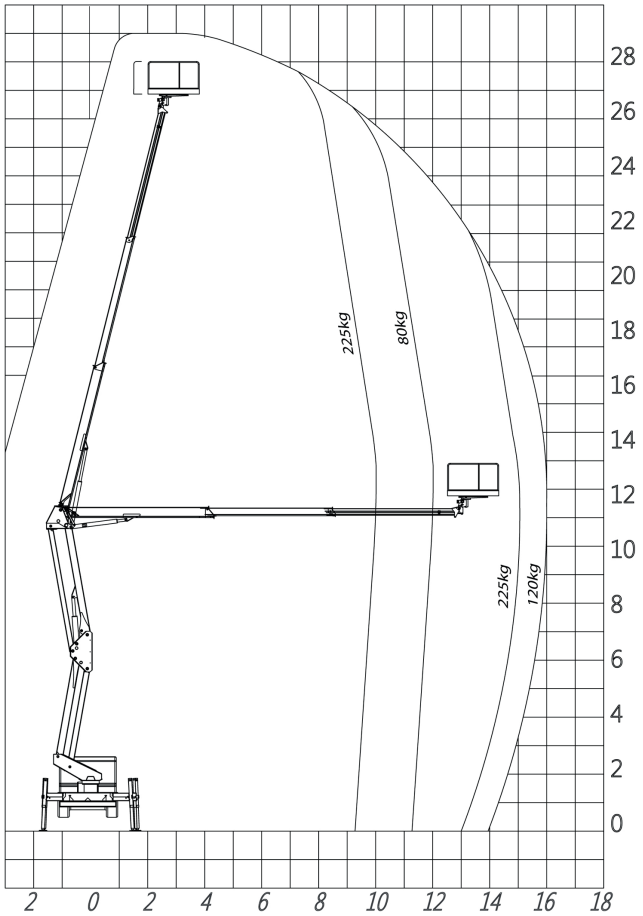

Dimensioni di ingombro

A	Altezza a riposo	3.2 mt
B	Larghezza stabilizzato	da 2.30 a 3.35 mt
C	Lunghezza	6.9 mt
DxE	Dimensioni navicella	1.8 x 0.7 mt

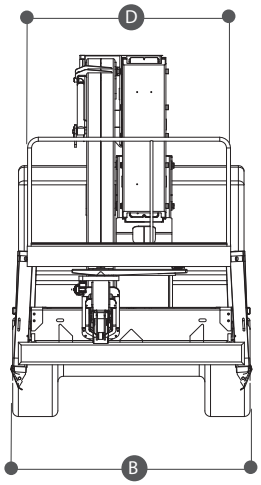

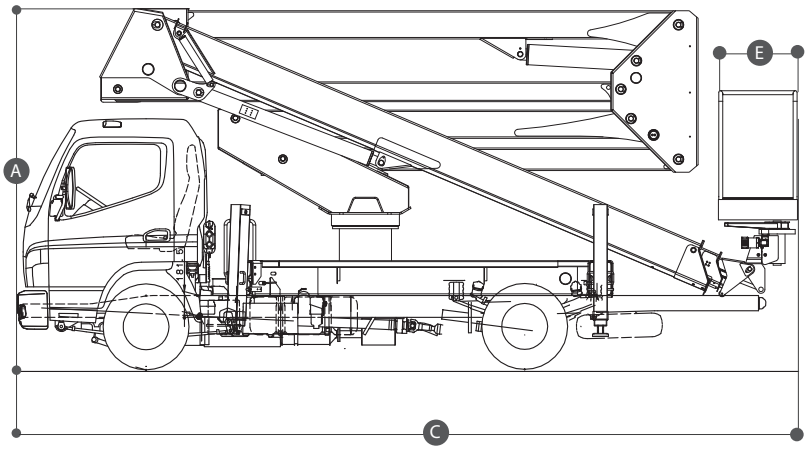

Livello gasolio

CONTROLLA DI AVER CONSEGNATO IL MEZZO CON LO STESSO LIVELLO DI CARBURANTE CON CUI L'HAI RITIRATO

PIENO DI GASOLIO FINO ALL'ORLO!

TIMBRO E FIRMA

* I dati riportati sono indicativi e soggetti a modifica. Chiedere conferma in caso di necessità.