MOLLO NOLEGGIO

CENTRO PRENOTAZIONI
199.11.77.66

AUTOCARRATE ARTICOLATE
18-20 MT - GSR B200PX MY 2017

Dati tecnici

	ALTEZZA MAX LAVORO	20.000	mm
	ALTEZZA MAX PIANO CALPESTIO	18.000	mm
	N MAX PERSONE NAVICELLA	2	
	PORTATA	250	kg
	ROTAZIONE NAVICELLA	70° SX 70° DX	
	ROTAZIONE TORRETTA	450°	
	SBRACCIO (LATERALE) MAX CARICO	8.700	mm
	STABILIZZAZIONE IN SAGOMA	SI	
	LARGHEZZA MAX STABILIZZAZIONE ANT E POST (Valori Min e Max)	da 2.222 a 2.362	mm
F	INTERASSE STABILIZZAZIONE TRASVERSALE ANTERIORE & POSTERIORE	2.214	mm
G	INTERASSE STABILIZZAZIONE LONGITUDINALE	3.390	mm
	VELOCITA' MASSIMA DEL VENTO AMMISSIBILE	12,5	m/s
	INCLINAZIONE MASSIMA TRASVERSALE/ LONGITUDINALE	1°	

- Necessaria patente b
- Comandi da terra e navicella
- Comandi proporzionali

Area di lavoro (mt)

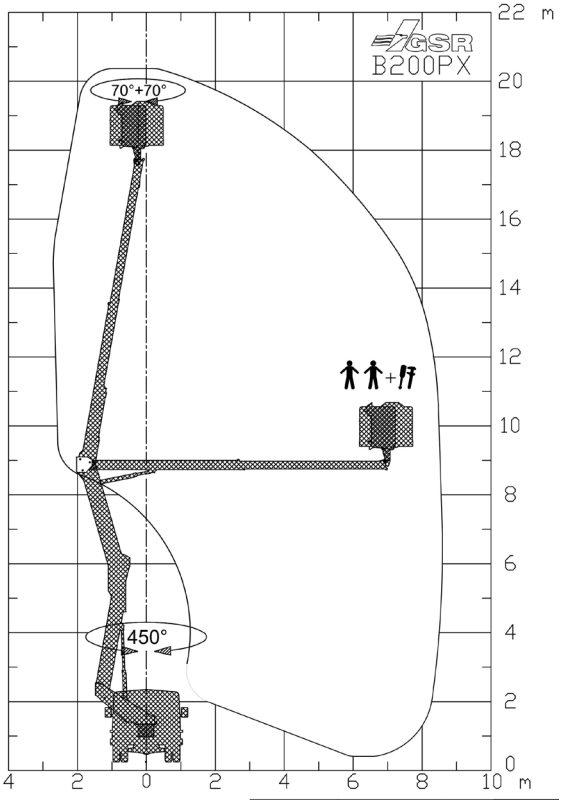

Dimensioni di ingombro

A	ALTEZZA FASE TRASPORTO	2.654	mm
B	LUNGHEZZA TRASPORTO	6.658	mm
C	LARGHEZZA TRASPORTO	2.222	mm
D	PASSO	3.400	mm
E	SBALZO POSTERIORE	2.196	mm
	DIMENSIONI CESTA	1.400x700x1.150	mm
	PESO TOTALE	3.490	kg
	REAZIONE AL SUOLO STABILIZZATORE ANTERIORE	2.500	daN
	REAZIONE AL SUOLO STABILIZZATORE POSTERIORE	2.000	daN

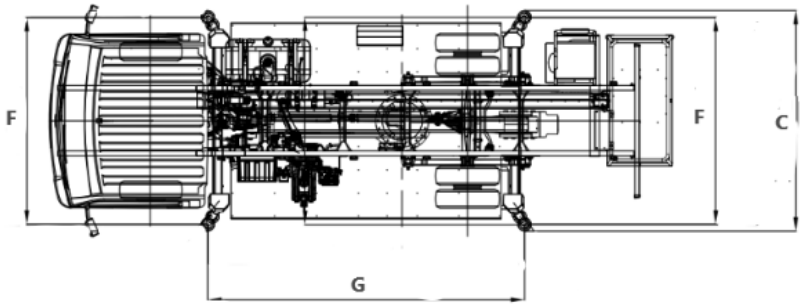

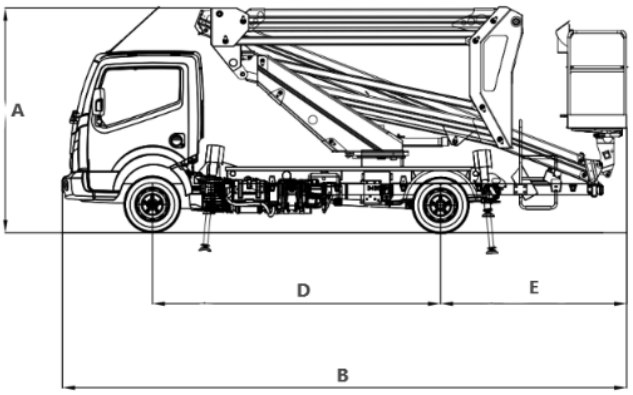

Livello carburante

CONTROLLA DI AVER CONSEGNATO IL MEZZO CON LO STESSO LIVELLO DI CARBURANTE E ADBLUE (DOVE PREVISTO) CON CUI L'HAI RITIRATO.

PIENO FINO ALL'ORLO!

I dati riportati sono indicativi, possono essere soggetti a modifiche o errori di stampa da parte delle ditte costruttrici senza alcun preavviso. La società Mollo Srl si limita a riportarli. Le caratteristiche specifiche sono presenti nel "Manuale d'uso e manutenzione" allegato alla singola macchina.