MOLLO NOLEGGIO

CENTRO PRENOTAZIONI
199.11.77.66

AUTOCARRATE ARTICOLATE
18-20 MT - ZED 20.3 EASY

- Necessaria patente b
- Comandi da terra e navicella
- Comandi proporzionali

Dati tecnici

	ALTEZZA MAX LAVORO	20.200 mm
	ALTEZZA MAX PIANO CALPESTIO	18.200 mm
	N MAX PERSONE NAVICELLA	2
	PORTATA	200 kg
	ROTAZIONE NAVICELLA	60° SX 60° DX
	ROTAZIONE TORRETTA	310° +/-
	SBRACCIO (LATERALE) MAX CARICO	8.300 mm
	VELOCITA' MASSIMA DEL VENTO	12,5 m/s
	STABILIZZAZIONE IN SAGOMA	NO
	LARGHEZZA STABILIZZAZIONE MAX	3.253 post 3.054 ant mm
H	INTERASSE STABILIZZAZIONE TRASVERSALE ANTERIORE MAX	2.688 mm
G	INTERASSE STABILIZZAZIONE TRASVERSALE POSTERIORE MAX	2.937 mm
I	INTERASSE STABILIZZAZIONE LONGITUDINALE MAX	3.034 mm

Area di lavoro (mt)

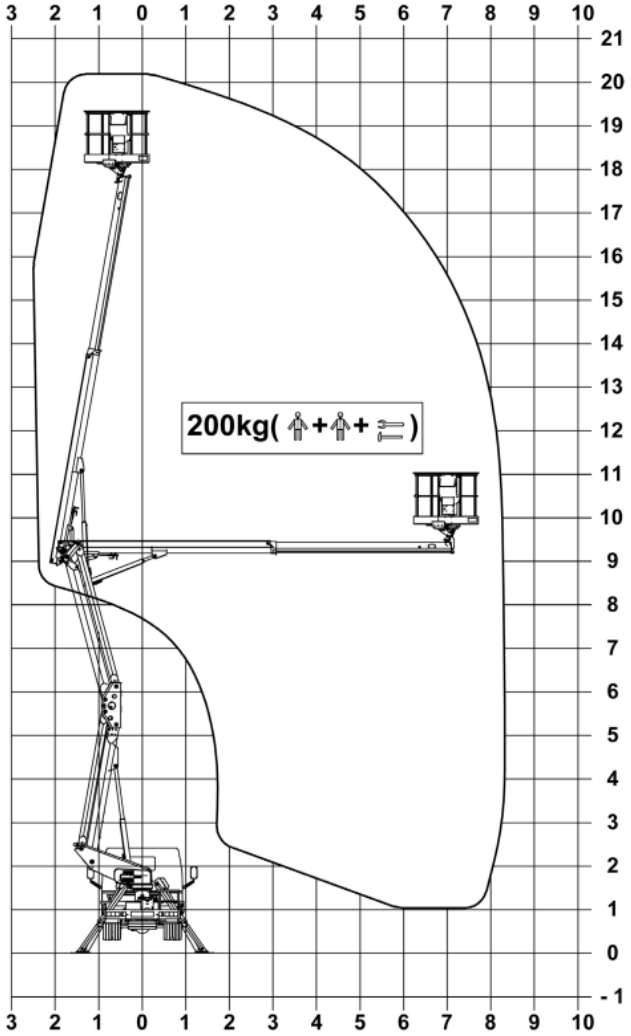

Dimensioni di ingombro

A	ALTEZZA FASE TRASPORTO	2.780 mm
B	LUNGHEZZA TRASPORTO	6.800 mm
C	LARGHEZZA TRASPORTO	2.096 mm
D	PASSO	2.900 mm
F	SBALZO ANTERIORE	1.062 mm
E	SBALZO POSTERIORE	2.838 mm
	DIMENSIONI CESTA	1.400x700x1.100 mm
	PESO TOTALE	3.500 kg
	REAZIONE AL SUOLO STABILIZZATORE MAX	2.800 daN

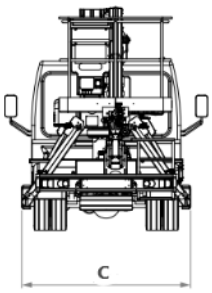

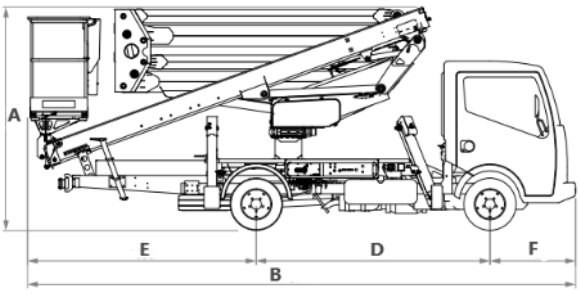

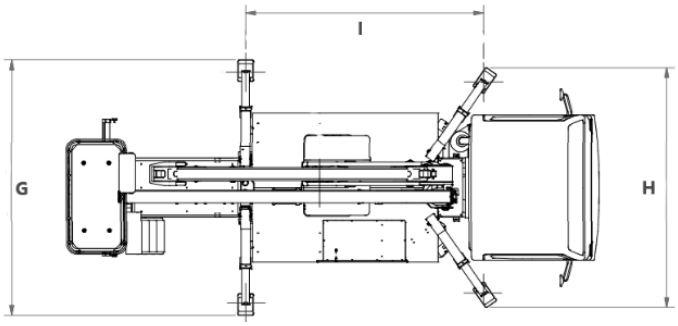

Livello carburante

CONTROLLA DI AVER CONSEGNATO IL MEZZO CON LO STESSO LIVELLO DI CARBURANTE E ADBLUE (DOVE PREVISTO) CON CUI L'HAI RITIRATO.

PIENO FINO ALL'ORLO!

I dati riportati sono indicativi, possono essere soggetti a modifiche o errori di stampa da parte delle ditte costruttrici senza alcun preavviso. La società Mollo Srl si limita a riportarli. Le caratteristiche specifiche sono presenti nel "Manuale d'uso e manutenzione" allegato alla singola macchina.